INDEX

WFB 20-12 收缩配合刀柄 D8

技术特点

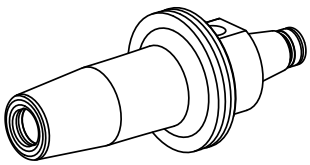

刀座附件类别	WFB 20-12
夹具	收缩配合刀柄 D8
快换夹头	收缩配合刀柄

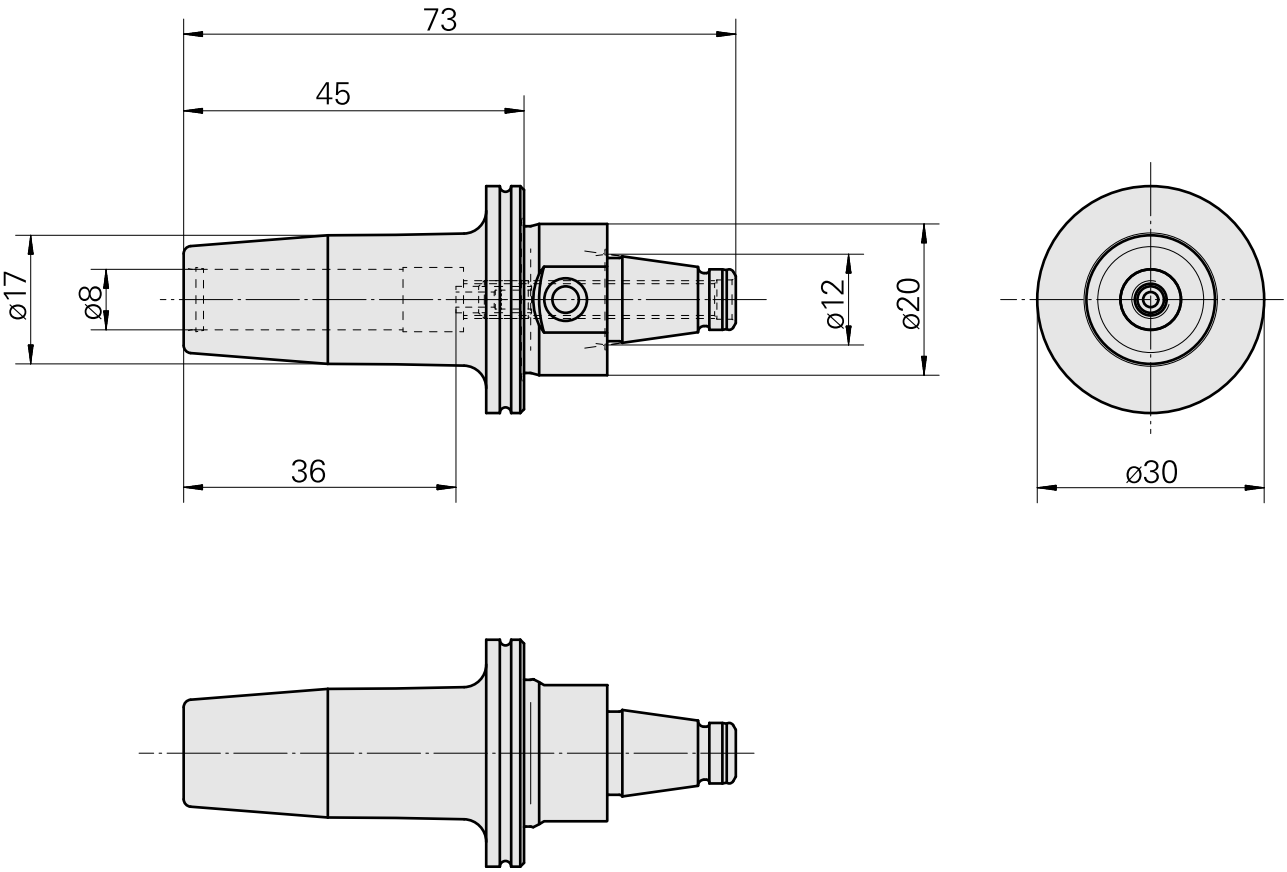

文件

没有针对此产品的任何下载

附件

可选附件

其他附件

Adjusting screw M 5x10

产品ID : 10674886
以前的产品ID : 326793