# Führungsbuchse T229 Ø=8,00

## Technische Daten

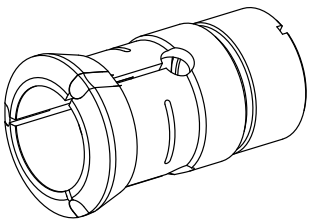

| | |
|---|---|
| **Spannmittelbaugröße** | T229 Axfix |
| **Hersteller Produktlinie** | Führungsbuchse |
| **Spannausführung** | mit HM-Einsatz |
| **Nenndurchmesser** | 8 Millimeter |
| **Spannmethode** | Außenspannung |
| **Spannzangenausführung** | programmierbar (Axfix) |
| **Spannzangenvariante** | Schlitze vulkanisiert (Stdrd) |
| **Hersteller Produktlinie** | Schlenker |

## Hinweis

mit Buchse

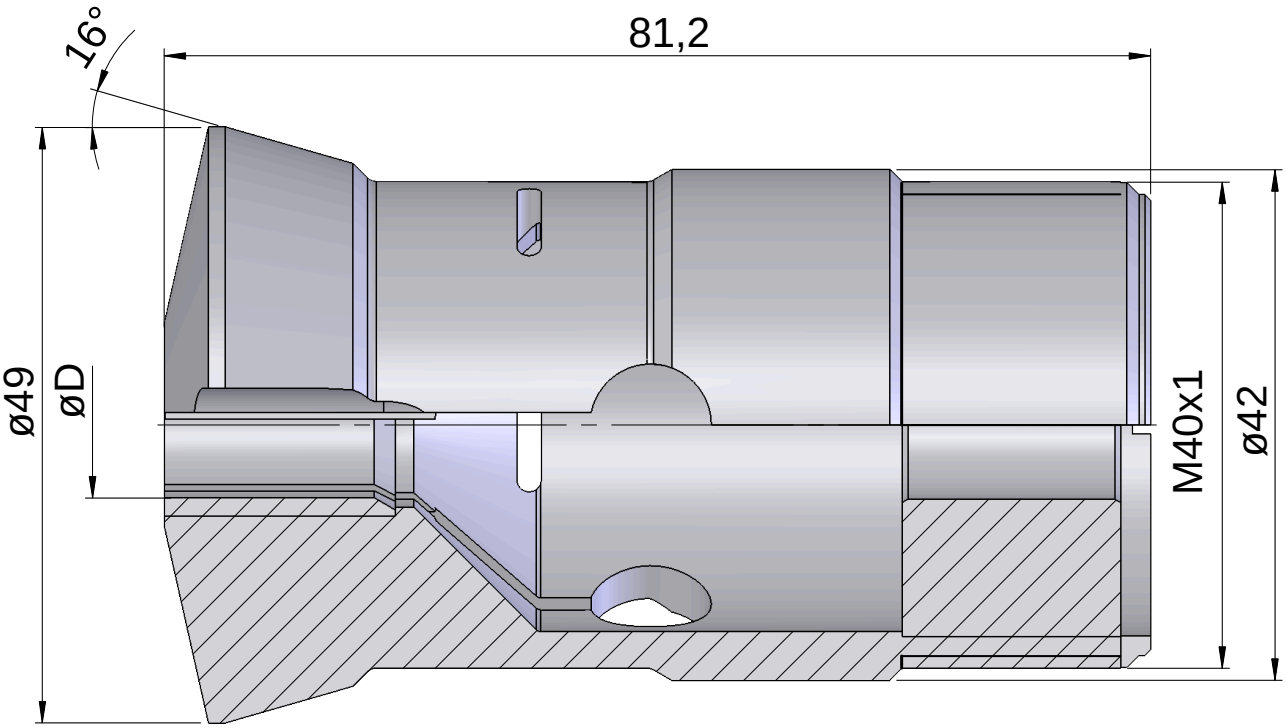

## Dokumente

Für dieses Produkt sind keine Downloads vorhanden