INDEX

Adatta. ausilio monta. Gambo 36

Caratteristiche tecniche

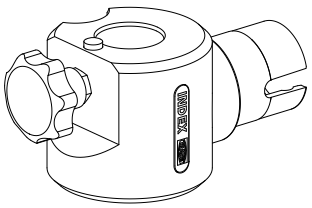

Categoria acces. portautensile	Adatta. ausilio monta.
Attacco per utensile	Gambo 36

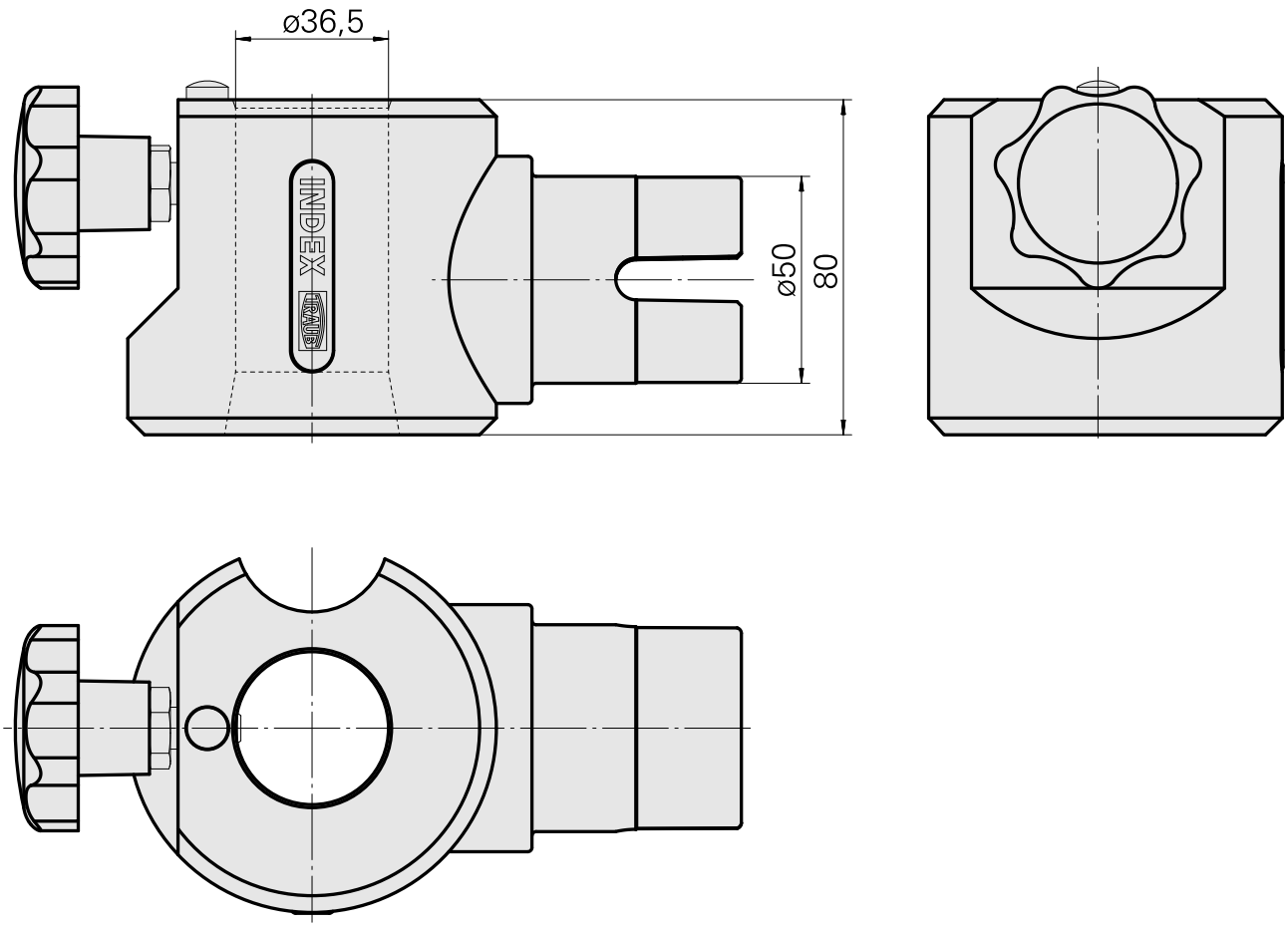

Documenti

Non sono disponibili download per questo prodotto