Attacco utensile

Caratteristiche tecniche

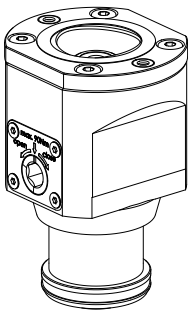

Categoria acces. portautensile	Adattat. blocco preregolazione
Attacco per utensile	CAPTO C6

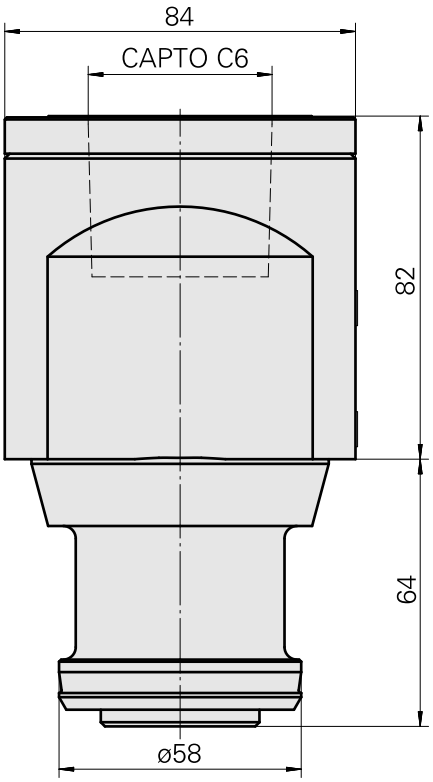

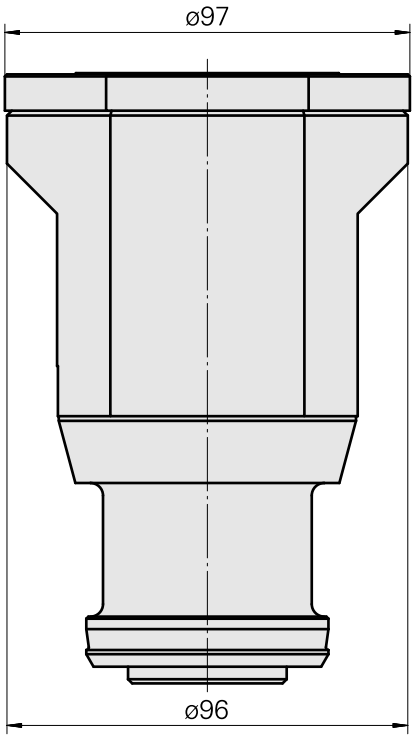

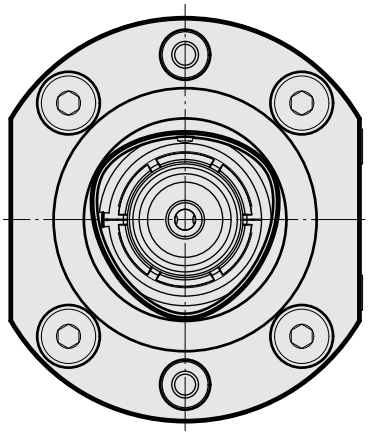

Documenti

Non sono disponibili download per questo prodotto