Flangia di bloccaggio inserti Sistema Lö

Caratteristiche tecniche

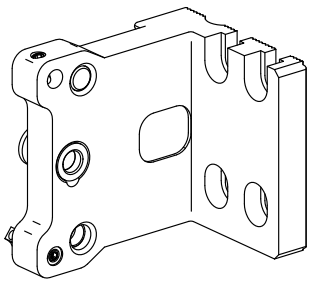

Azionamento	non azionato
Raffreddamento	esterno
Attacco	Sistema Löcher
Prodotti INDEX TRAUB	C100 • C200 • G200 • G200.2 • G220 • R200

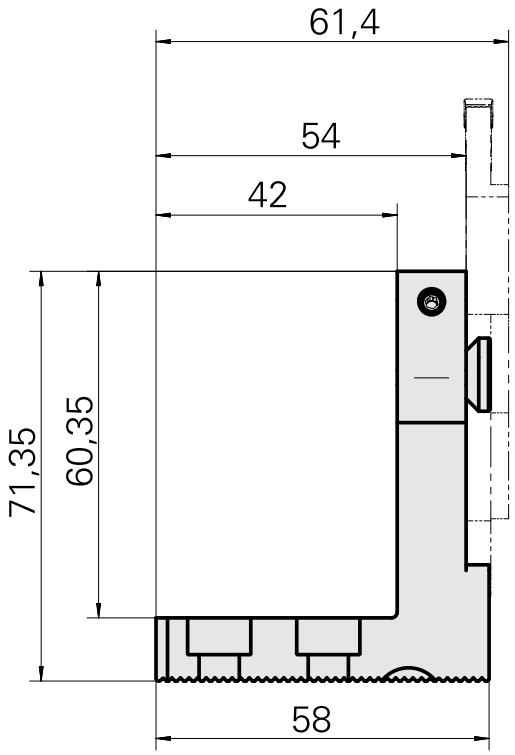

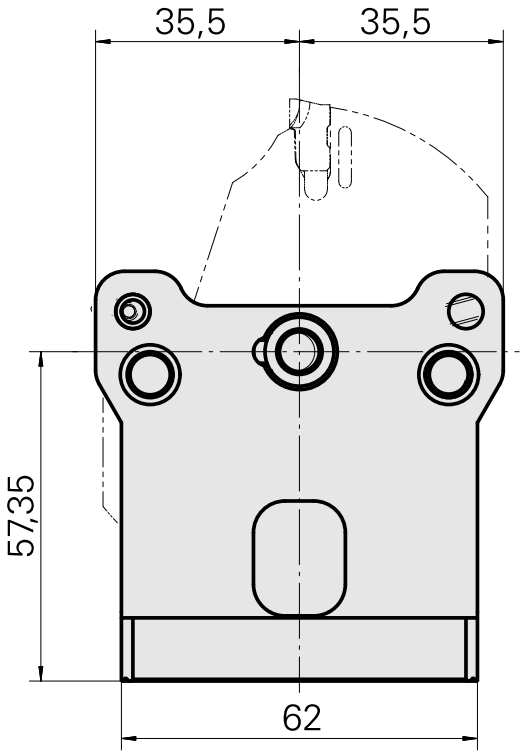

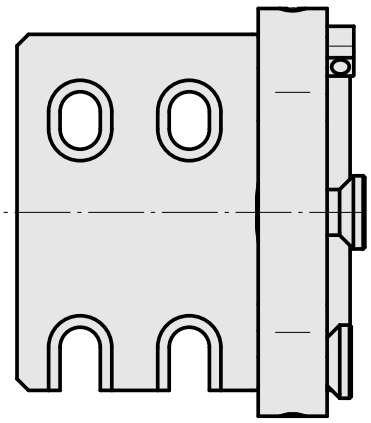

Documenti

Schede prodotto

DE (pdf)

FR (pdf)

EN (pdf)

Accessori

Accessori opzionali

Tool holder accessories

Dispositivo

Id prodotto : 12038458
Id prodotto precedente :

Categoria acces. portautensile	Attacco
Utensili da taglio	Sistema Löcher

Id prodotto : 12035591
Id prodotto precedente :

Categoria acces. portautensile	Attacco
Utensili da taglio	Sistema Löcher

Flangia di comando

Id prodotto : 12035599
Id prodotto precedente :

Categoria acces. portautensile	Attacco
Utensili da taglio	Sistema Löcher

Flangia di comando

Id prodotto : 12035610
Id prodotto precedente :

Categoria acces. portautensile	Attacco
Utensili da taglio	Sistema Löcher

Flangia di comando

Id prodotto : 12037166
Id prodotto precedente :

Categoria acces. portautensile	Attacco
Utensili da taglio	Sistema Löcher

Flangia di comando

Id prodotto : 12037169
Id prodotto precedente :

Categoria acces. portautensile	Attacco
Utensili da taglio	Sistema Löcher

Flangia di comando

Id prodotto : 12037170
Id prodotto precedente :

Categoria acces. portautensile	Attacco
Utensili da taglio	Sistema Löcher

Flangia di comando

Id prodotto : 12035619
Id prodotto precedente :

Categoria acces. portautensile	Attacco
Utensili da taglio	Sistema Löcher

Flangia di comando

Id prodotto : 12035620
Id prodotto precedente :

Categoria acces. portautensile	Attacco
Utensili da taglio	Sistema Löcher

Flangia di comando

Id prodotto : 12035621
Id prodotto precedente :

Categoria acces. portautensile	Attacco
Utensili da taglio	Sistema Löcher

Flangia di comando

Id prodotto : 12035622
Id prodotto precedente :

Categoria acces. portautensile	Attacco
Utensili da taglio	Sistema Löcher

Flangia di comando

Id prodotto : 12035623
Id prodotto precedente :

Categoria acces. portautensile	Attacco
Utensili da taglio	Sistema Löcher

Flangia di comando

Id prodotto : 12035624
Id prodotto precedente :

Categoria acces. portautensile	Attacco
Utensili da taglio	Sistema Löcher

Altri accessori

Ugello

Id prodotto : 12035636
Id prodotto precedente :

Piastra di sostegno M8x1-LH 15,5LG 1000.602.15,5L

Id prodotto : 12035639
Id prodotto precedente :

Piastra di sostegno M8x1-RH 15,5LG 1000.602.15,5R

Id prodotto : 12037063
Id prodotto precedente :

Bussola

Id prodotto : 12036532
Id prodotto precedente :

Bussola

Id prodotto : 12036533
Id prodotto precedente :