INDEX

collet insert

技术特点

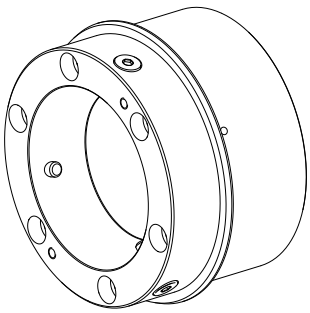

INDEX TRAUB products	MS52-6.3
Spindle clearance	52mm
Machining side	Main spindle
Ext. manufact. product feature	Modular
manufacturer product line	SPANNTOP nova chuck
Spindle mounting	AP133
Clamping device size	SK65
manufacturer product line	Hainbuch

针对此产品，目前没有3面视图

文件

没有针对此产品的任何下载

附件

可选附件

其他附件

Fixture

产品ID : 10614886
以前的产品ID : 900465.8201

夹具尺寸	外购生产线	夹紧方法	外购生产线
SK65	SPANNTOP nova卡盘 • SPANNTOP mini卡盘	外部夹紧	Hainbuch

Fixture

产品ID : 10646742
以前的产品ID : 900480.8261

夹具尺寸	外购生产线	夹紧型式	夹紧方法
SK65	SPANNTOP nova卡盘 • SPANNTOP mini卡盘 • TOPlus卡盘	气动	外部夹紧

外购生产线
Hainbuch

Clamping head SK65 D=5,00mm

产品ID : 10282816
以前的产品ID : 900465.0500

夹具尺寸	外购生产线	夹紧型式	名义直径（mm）
SK65	SPANNTOP nova卡盘	开槽	5 Millimeter

夹紧方法	外购生产线
外部夹紧	Hainbuch

Clamping head SK65 D=6,00mm

产品ID : 10391389
以前的产品ID : 900465.0600

夹具尺寸	外购生产线	夹紧型式	名义直径（mm）
SK65	SPANNTOP nova卡盘	开槽	6 Millimeter
夹紧方法	外购生产线		
外部夹紧	Hainbuch		

Clamping head SK65 D=7,00mm

产品ID : 10335417
以前的产品ID : 900465.0700

夹具尺寸	外购生产线	夹紧型式	名义直径（mm）
SK65	SPANNTOP nova卡盘	开槽	7 Millimeter
夹紧方法	外购生产线		
外部夹紧	Hainbuch		

Clamping head SK65 D=8,00mm

产品ID : 10147578
以前的产品ID : 900465.0800

夹具尺寸	外购生产线	夹紧型式	名义直径（mm）
SK65	SPANNTOP nova卡盘	开槽	8 Millimeter
夹紧方法	外购生产线		
外部夹紧	Hainbuch		

Clamping head SK65 D=9,00mm

产品ID : 10535985
以前的产品ID : 900465.0900

夹具尺寸	外购生产线	夹紧型式	名义直径（mm）
SK65	SPANNTOP nova卡盘	开槽	9 Millimeter
夹紧方法	外购生产线		
外部夹紧	Hainbuch		

Clamping head SK65 D=10,00mm

产品ID : 10482936
以前的产品ID : 900465.1000

夹具尺寸	外购生产线	夹紧型式	名义直径（mm）
SK65	SPANNTOP nova卡盘	开槽	10 Millimeter
夹紧方法	外购生产线		
外部夹紧	Hainbuch		

Clamping head SK65 D=11,00mm

产品ID : 10482288
以前的产品ID : 900465.1100

夹具尺寸	外购生产线	夹紧型式	名义直径（mm）
SK65	SPANNTOP nova卡盘	开槽	11 Millimeter
夹紧方法	外购生产线		
外部夹紧	Hainbuch		

Clamping head SK65 D=12,00mm

产品ID : 11050855
以前的产品ID : 900465.1200

夹具尺寸	外购生产线	夹紧型式	名义直径（mm）
SK65	SPANNTOP nova卡盘	开槽	12 Millimeter
夹紧方法	外购生产线		
外部夹紧	Hainbuch		

Clamping head SK65 D=13,00mm

产品ID : 10464997
以前的产品ID : 900465.1300

夹具尺寸	外购生产线	夹紧型式	名义直径（mm）
SK65	SPANNTOP nova卡盘	开槽	13 Millimeter
夹紧方法	外购生产线		
外部夹紧	Hainbuch		

Clamping head SK65 D=14,00mm

产品ID : 10930602
以前的产品ID : 900465.1400

夹具尺寸	外购生产线	夹紧型式	名义直径（mm）
SK65	SPANNTOP nova卡盘	开槽	14 Millimeter
夹紧方法	外购生产线		
外部夹紧	Hainbuch		

Clamping head SK65 D=15,00mm

产品ID : 10174520
以前的产品ID : 900465.1500

夹具尺寸	外购生产线	夹紧型式	名义直径（mm）
SK65	SPANNTOP nova卡盘	开槽	15 Millimeter
夹紧方法	外购生产线		
外部夹紧	Hainbuch		

Clamping head SK65 D=16,00mm

产品ID : 10630545
以前的产品ID : 900465.1600

夹具尺寸	外购生产线	夹紧型式	名义直径（mm）
SK65	SPANNTOP nova卡盘	开槽	16 Millimeter
夹紧方法	外购生产线		
外部夹紧	Hainbuch		

Clamping head SK65 D=17,00mm

产品ID : 10691868
以前的产品ID : 900465.1700

夹具尺寸	外购生产线	夹紧型式	名义直径（mm）
SK65	SPANNTOP nova卡盘	开槽	17 Millimeter
夹紧方法	外购生产线		
外部夹紧	Hainbuch		

Clamping head SK65 D=18,00mm

产品ID : 10303296
以前的产品ID : 900465.1800

夹具尺寸	外购生产线	夹紧型式	名义直径（mm）
SK65	SPANNTOP nova卡盘	开槽	18 Millimeter
夹紧方法	外购生产线		
外部夹紧	Hainbuch		

Clamping head SK65 D=19,00mm

产品ID : 10393834
以前的产品ID : 900465.1900

夹具尺寸	外购生产线	夹紧型式	名义直径（mm）
SK65	SPANNTOP nova卡盘	开槽	19 Millimeter
夹紧方法	外购生产线		
外部夹紧	Hainbuch		

Clamping head SK65 D=20,00mm

产品ID : 10554430
以前的产品ID : 900465.2000

夹具尺寸	外购生产线	夹紧型式	名义直径（mm）
SK65	SPANNTOP nova卡盘	开槽	20 Millimeter
夹紧方法	外购生产线		
外部夹紧	Hainbuch		

Clamping head SK65 D=21,00mm

产品ID : 10554471
以前的产品ID : 900465.2100

夹具尺寸	外购生产线	夹紧型式	名义直径（mm）
SK65	SPANNTOP nova卡盘	开槽	21 Millimeter
夹紧方法	外购生产线		
外部夹紧	Hainbuch		

Clamping head SK65 D=22,00mm

产品ID : 10381560
以前的产品ID : 900465.2200

夹具尺寸	外购生产线	夹紧型式	名义直径（mm）
SK65	SPANNTOP nova卡盘	开槽	22 Millimeter
夹紧方法	外购生产线		
外部夹紧	Hainbuch		

Clamping head SK65 D=23,00mm

产品ID : 10741026
以前的产品ID : 900465.2300

夹具尺寸	外购生产线	夹紧型式	名义直径（mm）
SK65	SPANNTOP nova卡盘	开槽	23 Millimeter
夹紧方法	外购生产线		
外部夹紧	Hainbuch		

Clamping head SK65 D=24,00mm

产品ID : 10229489
以前的产品ID : 900465.2400

夹具尺寸	外购生产线	夹紧型式	名义直径（mm）
SK65	SPANNTOP nova卡盘	开槽	24 Millimeter
夹紧方法	外购生产线		
外部夹紧	Hainbuch		

Clamping head SK65 D=25,00mm

产品ID : 10806555
以前的产品ID : 900465.2500

夹具尺寸	外购生产线	夹紧型式	名义直径（mm）
SK65	SPANNTOP nova卡盘	开槽	25 Millimeter
夹紧方法	外购生产线		
外部夹紧	Hainbuch		

Clamping head SK65 D=26,00mm

产品ID : 10991722
以前的产品ID : 900465.2600

夹具尺寸	外购生产线	夹紧型式	名义直径（mm）
SK65	SPANNTOP nova卡盘	开槽	26 Millimeter
夹紧方法	外购生产线		
外部夹紧	Hainbuch		

Clamping head SK65 D=27,00mm

产品ID : 10756684
以前的产品ID : 900465.2700

夹具尺寸	外购生产线	夹紧型式	名义直径（mm）
SK65	SPANNTOP nova卡盘	开槽	27 Millimeter
夹紧方法	外购生产线		
外部夹紧	Hainbuch		

Clamping head SK65 D=28,00mm

产品ID : 10342545
以前的产品ID : 900465.2800

夹具尺寸	外购生产线	夹紧型式	名义直径（mm）
SK65	SPANNTOP nova卡盘	开槽	28 Millimeter
夹紧方法	外购生产线		
外部夹紧	Hainbuch		

Clamping head SK65 D=29,00mm

产品ID : 10385913
以前的产品ID : 900465.2900

夹具尺寸	外购生产线	夹紧型式	名义直径（mm）
SK65	SPANNTOP nova卡盘	开槽	29 Millimeter
夹紧方法	外购生产线		
外部夹紧	Hainbuch		

Clamping head SK65 D=30,00mm

产品ID : 10642391
以前的产品ID : 900465.3000

夹具尺寸	外购生产线	夹紧型式	名义直径（mm）
SK65	SPANNTOP nova卡盘	开槽	30 Millimeter
夹紧方法	外购生产线		
外部夹紧	Hainbuch		

Clamping head SK65 D=31,00mm

产品ID : 10479992
以前的产品ID : 900465.3100

夹具尺寸	外购生产线	夹紧型式	名义直径（mm）
SK65	SPANNTOP nova卡盘	开槽	31 Millimeter
夹紧方法	外购生产线		
外部夹紧	Hainbuch		

Clamping head SK65 D=32,00mm

产品ID : 10050145
以前的产品ID : 900465.3200

夹具尺寸	外购生产线	夹紧型式	名义直径（mm）
SK65	SPANNTOP nova卡盘	开槽	32 Millimeter
夹紧方法	外购生产线		
外部夹紧	Hainbuch		

Clamping head SK65 D=33,00mm

产品ID : 10881990
以前的产品ID : 900465.3300

夹具尺寸	外购生产线	夹紧型式	名义直径（mm）
SK65	SPANNTOP nova卡盘	开槽	33 Millimeter
夹紧方法	外购生产线		
外部夹紧	Hainbuch		

Clamping head SK65 D=34,00mm

产品ID : 10788415
以前的产品ID : 900465.3400

夹具尺寸	外购生产线	夹紧型式	名义直径（mm）
SK65	SPANNTOP nova卡盘	开槽	34 Millimeter
夹紧方法	外购生产线		
外部夹紧	Hainbuch		

Clamping head SK65 D=35,00mm

产品ID : 10071696
以前的产品ID : 900465.3500

夹具尺寸	外购生产线	夹紧型式	名义直径（mm）
SK65	SPANNTOP nova卡盘	开槽	35 Millimeter
夹紧方法	外购生产线		
外部夹紧	Hainbuch		

Clamping head SK65 D=36,00mm

产品ID : 10518620
以前的产品ID : 900465.3600

夹具尺寸	外购生产线	夹紧型式	名义直径（mm）
SK65	SPANNTOP nova卡盘	开槽	36 Millimeter
夹紧方法	外购生产线		
外部夹紧	Hainbuch		

Clamping head SK65 D=37,00mm

产品ID : 10813265
以前的产品ID : 900465.3700

夹具尺寸	外购生产线	夹紧型式	名义直径（mm）
SK65	SPANNTOP nova卡盘	开槽	37 Millimeter
夹紧方法	外购生产线		
外部夹紧	Hainbuch		

Clamping head SK65 D=38,00mm

产品ID : 11041276
以前的产品ID : 900465.3800

夹具尺寸	外购生产线	夹紧型式	名义直径（mm）
SK65	SPANNTOP nova卡盘	开槽	38 Millimeter
夹紧方法	外购生产线		
外部夹紧	Hainbuch		

Clamping head SK65 D=39,00mm

产品ID : 11017041
以前的产品ID : 900465.3900

夹具尺寸	外购生产线	夹紧型式	名义直径（mm）
SK65	SPANNTOP nova卡盘	开槽	39 Millimeter
夹紧方法	外购生产线		
外部夹紧	Hainbuch		

Clamping head SK65 D=40,00mm

产品ID : 10827589
以前的产品ID : 900465.4000

夹具尺寸	外购生产线	夹紧型式	名义直径（mm）
SK65	SPANNTOP nova卡盘	开槽	40 Millimeter
夹紧方法	外购生产线		
外部夹紧	Hainbuch		

Clamping head SK65 D=41,00mm

产品ID : 10487283
以前的产品ID : 900465.4100

夹具尺寸	外购生产线	夹紧型式	名义直径（mm）
SK65	SPANNTOP nova卡盘	开槽	41 Millimeter
夹紧方法	外购生产线		
外部夹紧	Hainbuch		

Clamping head SK65 D=42,00mm

产品ID : 10948181
以前的产品ID : 900465.4200

夹具尺寸	外购生产线	夹紧型式	名义直径（mm）
SK65	SPANNTOP nova卡盘	开槽	42 Millimeter
夹紧方法	外购生产线		
外部夹紧	Hainbuch		

Clamping head SK65 D=43,00mm

产品ID : 10185590
以前的产品ID : 900465.4300

夹具尺寸	外购生产线	夹紧型式	名义直径（mm）
SK65	SPANNTOP nova卡盘	开槽	43 Millimeter
夹紧方法	外购生产线		
外部夹紧	Hainbuch		

Clamping head SK65 D=44,00mm

产品ID : 10364976
以前的产品ID : 900465.4400

夹具尺寸	外购生产线	夹紧型式	名义直径（mm）
SK65	SPANNTOP nova卡盘	开槽	44 Millimeter
夹紧方法	外购生产线		
外部夹紧	Hainbuch		

Clamping head SK65 D=45,00mm

产品ID : 10323021
以前的产品ID : 900465.4500

夹具尺寸	外购生产线	夹紧型式	名义直径（mm）
SK65	SPANNTOP nova卡盘	开槽	45 Millimeter
夹紧方法	外购生产线		
外部夹紧	Hainbuch		

Clamping head SK65 D=46,00mm

产品ID : 10702916
以前的产品ID : 900465.4600

夹具尺寸	外购生产线	夹紧型式	名义直径（mm）
SK65	SPANNTOP nova卡盘	开槽	46 Millimeter
夹紧方法	外购生产线		
外部夹紧	Hainbuch		

Clamping head SK65 D=47,00mm

产品ID : 10596424
以前的产品ID : 900465.4700

夹具尺寸	外购生产线	夹紧型式	名义直径（mm）
SK65	SPANNTOP nova卡盘	开槽	47 Millimeter
夹紧方法	外购生产线		
外部夹紧	Hainbuch		

Clamping head

产品ID : 10701027
以前的产品ID : 900465.4800

夹具尺寸	外购生产线	夹紧型式	名义直径（mm）
SK65	SPANNTOP nova卡盘	开槽	48 Millimeter
夹紧方法	外购生产线		
外部夹紧	Hainbuch		

Clamping head

产品ID : 10700083
以前的产品ID : 900465.4900

夹具尺寸	外购生产线	夹紧型式	名义直径（mm）
SK65	SPANNTOP nova卡盘	开槽	49 Millimeter
夹紧方法	外购生产线		
外部夹紧	Hainbuch		

Clamping head

产品ID : 10430168
以前的产品ID : 900465.5000

夹具尺寸	外购生产线	夹紧型式	名义直径（mm）
SK65	SPANNTOP nova卡盘	开槽	50 Millimeter
夹紧方法	外购生产线		
外部夹紧	Hainbuch		

Clamping head

产品ID : 11007896
以前的产品ID : 900465.5100

夹具尺寸	外购生产线	夹紧型式	名义直径（mm）
SK65	SPANNTOP nova卡盘	开槽	51 Millimeter
夹紧方法	外购生产线		
外部夹紧	Hainbuch		

Clamping head

产品ID : 10117777
以前的产品ID : 900465.5200

夹具尺寸	外购生产线	夹紧型式	名义直径（mm）
SK65	SPANNTOP nova卡盘	开槽	52 Millimeter
夹紧方法	外购生产线		
外部夹紧	Hainbuch		

HAINBUCH Clamping elements

Clamping head

产品ID : 10471355
以前的产品ID : 900465.1850

夹具尺寸	外购生产线	夹紧型式	名义直径（mm）
SK65	SPANNTOP nova卡盘	开槽	18.5 Millimeter
夹紧方法	外购生产线		
外部夹紧	Hainbuch		

其他附件

Base element

产品ID : 10489742
以前的产品ID : 900452.8001

Cylinder head screw

产品ID : 11051534
以前的产品ID : 410260.0885