INDEX

WFB 32-20 Mandrin de frettage D10

Données techniques

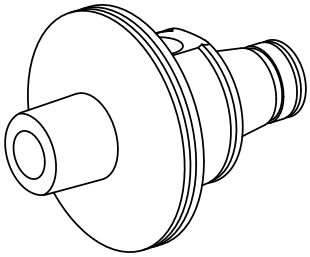

Catégorie d'accessoires PO	WFB 32-20
Attachement	Mandrin de frettage D10
Inserts à changement rapide	attachement fretté

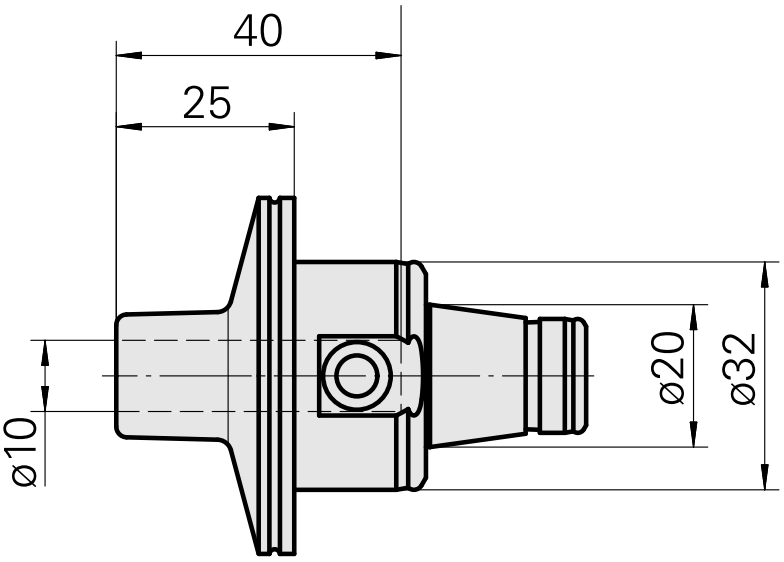

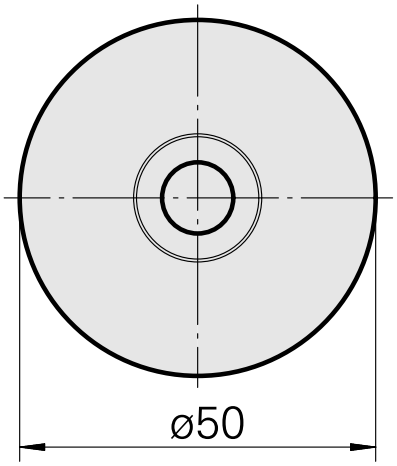

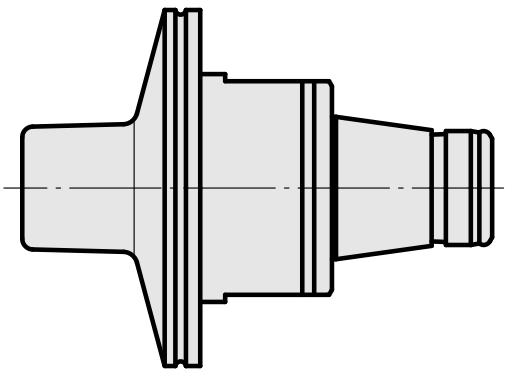

Documents

Aucun téléchargement n'est disponible pour ce produit