Autocentrante 3 griffe

Caratteristiche tecniche

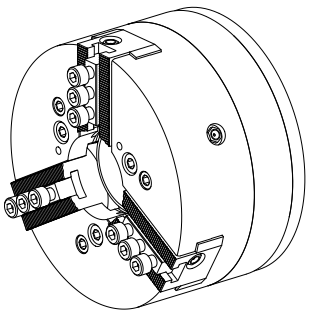

Prodotti INDEX TRAUB	G200.2 • G220
Passaggio del mandrino	65mm
Lato di lavorazione	Contromandrino • Mandrino principale
Lin. prod. di altri produtt.	KFD-175/3HS 1/16
Attacco mandrino	AP140
Altezza mont. sistema serr.	175
Lin. prod. di altri produtt.	Roehm

Per questo prodotto non è disponibile attualmente una visualizzazione in 3 pagine

Documenti

Non sono disponibili download per questo prodotto

Accessori

Necessario per l'esercizio

Adattatore

Id prodotto : 10287140
Id prodotto precedente : 908127.8451