Testa di serraggio SK65 D=41,00mm

Caratteristiche tecniche

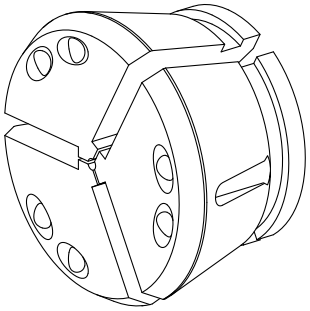

Altezza mont. sistema serr.	SK65
Lin. prod. di altri produtt.	Mandrino SPANNTOP nova
Tipo di serraggio	scanalato
Diametro nominale (mm)	41 Millimeter
Metodo di serraggio	Serraggio esterno
Lin. prod. di altri produtt.	Hainbuch

Per questo prodotto non è disponibile attualmente una visualizzazione in 3 pagine

Documenti

Non sono disponibili download per questo prodotto