INDEX

切槽刀架 MS16/MS22 梯形 26x4

技术特点

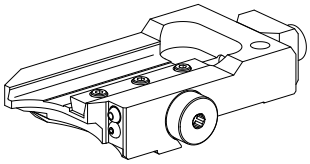

MS系列溜板系统	MS16/MS22
驱动装置	非动力式
固定装置**MS**	燕尾槽
冷却	外冷
压力	20 bar
方向	正转
夹具	梯形 26x4
X [mm]	49,7
Y [mm]	–
Z [mm]	11,5
INDEX TRAUB产品	A100 • MS16-6 • MS22-6 • MS22-8 • MS24-6 • MS24-8 • MS16-6 Plus

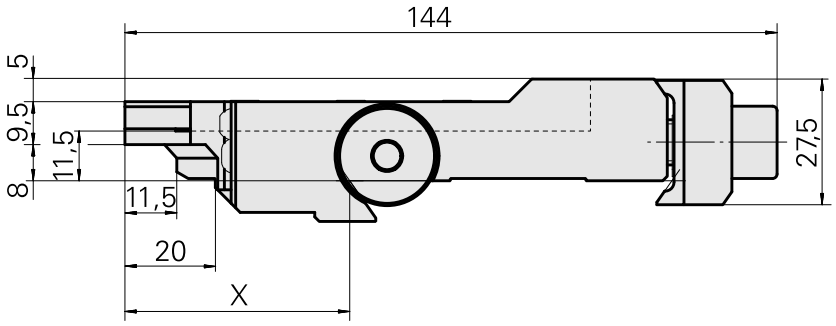

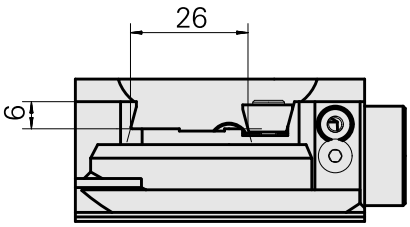

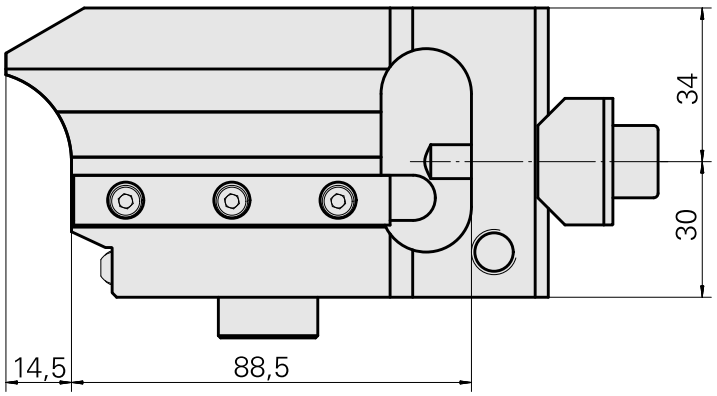

X	49,7

文件

没有针对此产品的任何下载

附件

可选附件

其他附件

Screw Nacharb. an 410620.1030

产品ID : 10855317
以前的产品ID : W00013.0046

Lens head screw

产品ID : 10344546
以前的产品ID : 410243.0406

Ball nozzle 8D/M3,5

产品ID : 10174644
以前的产品ID : 474550.0071