Adaptateur

Données techniques

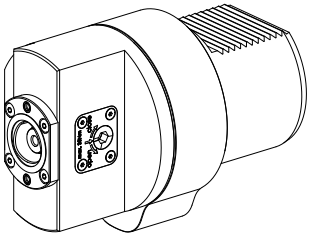

Catégorie d'accessoires PO	Adapt. appareils de préréglage
Attachement	D80 pour prépositionnement
Logement d'outils	CAPTO C3

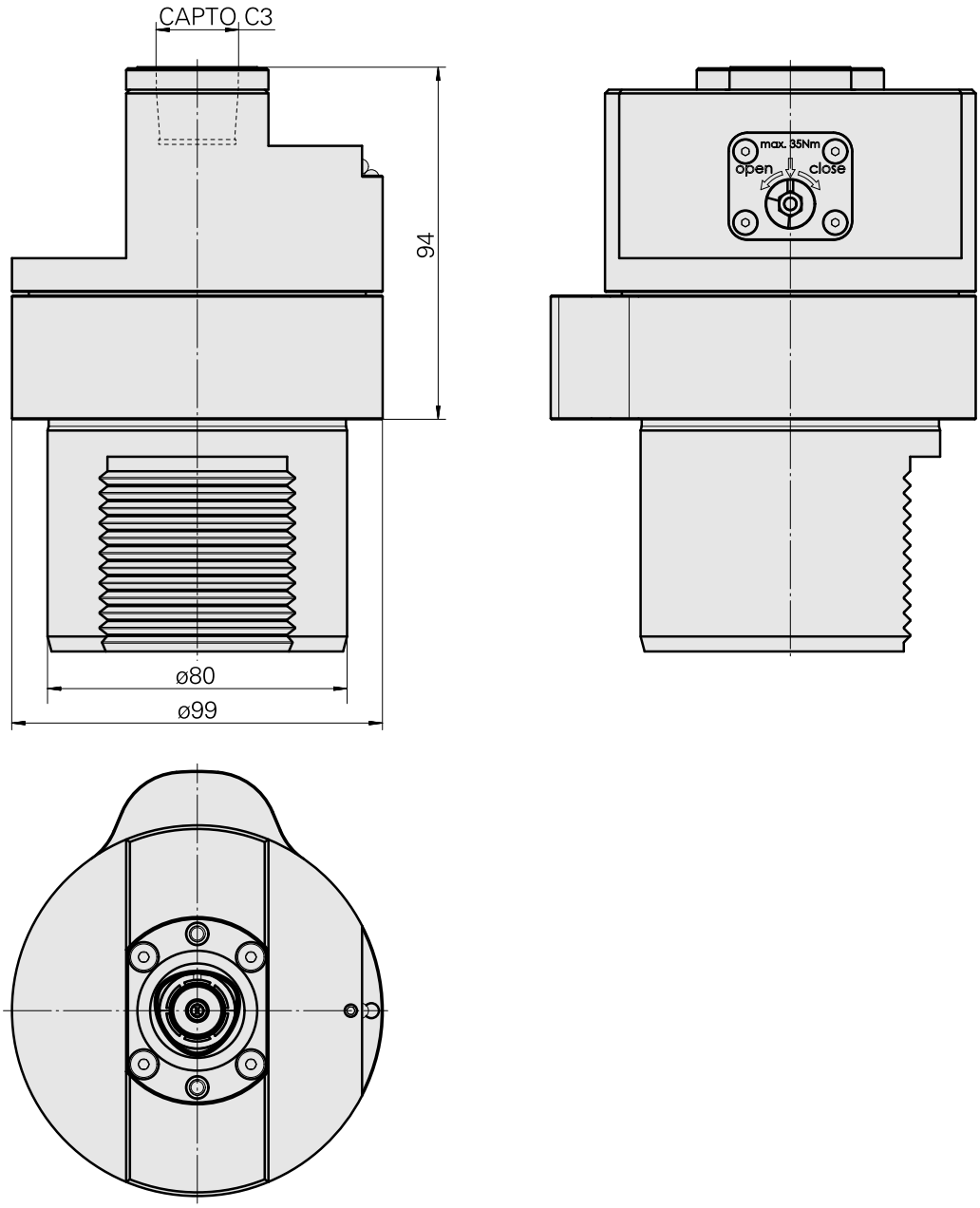

Documents

Aucun téléchargement n'est disponible pour ce produit