INDEX

WFB 32-20 Schrumpfaufnahme D16, 2-teilige Ausführung

Technische Daten

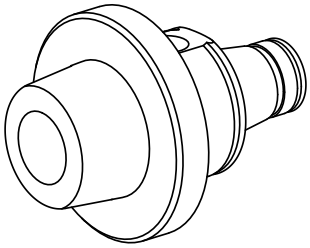

WZH Zubehörkategorie	WFB 32-20
Aufnahme	Schrumpfaufnahme D16
Schnellwechseleinsätze	Schrumpfaufnahme

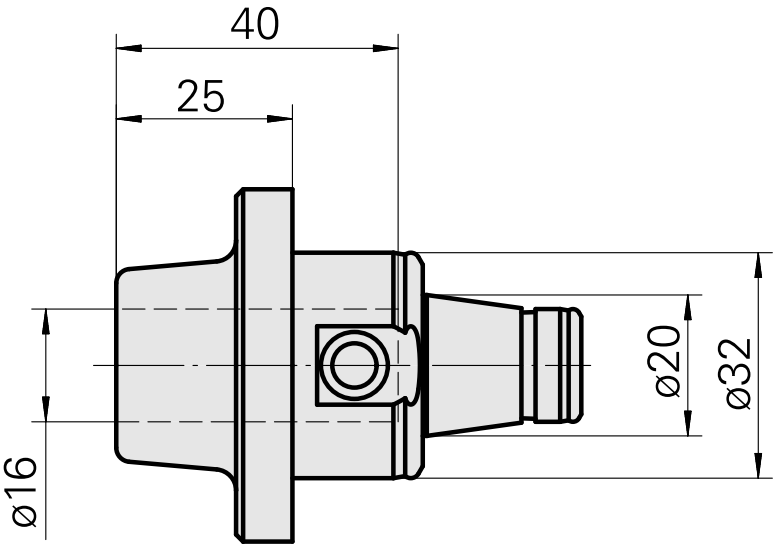

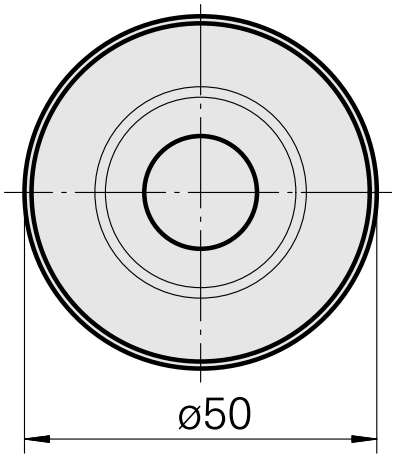

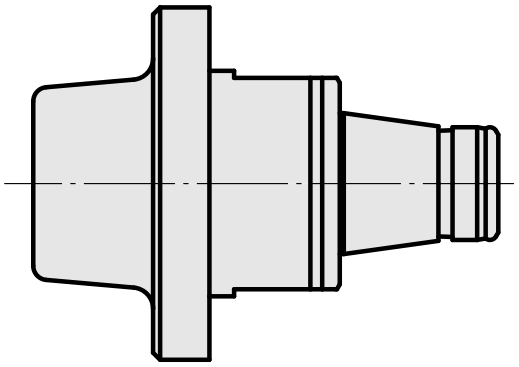

Dokumente

Für dieses Produkt sind keine Downloads vorhanden