Pinça de aperto 1212E/F16 Ø=5,00

Características técnicas

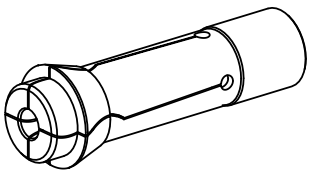

Dimensão disp. fixação	1212E/F16
Lin. prod. de outr. fabricant.	
Tipo de fixação	liso
Diâmetro nominal (mm)	5 Millimeter
Método de fixação	Fixação externa
Lin. prod. de outr. fabricant.	Schlenker

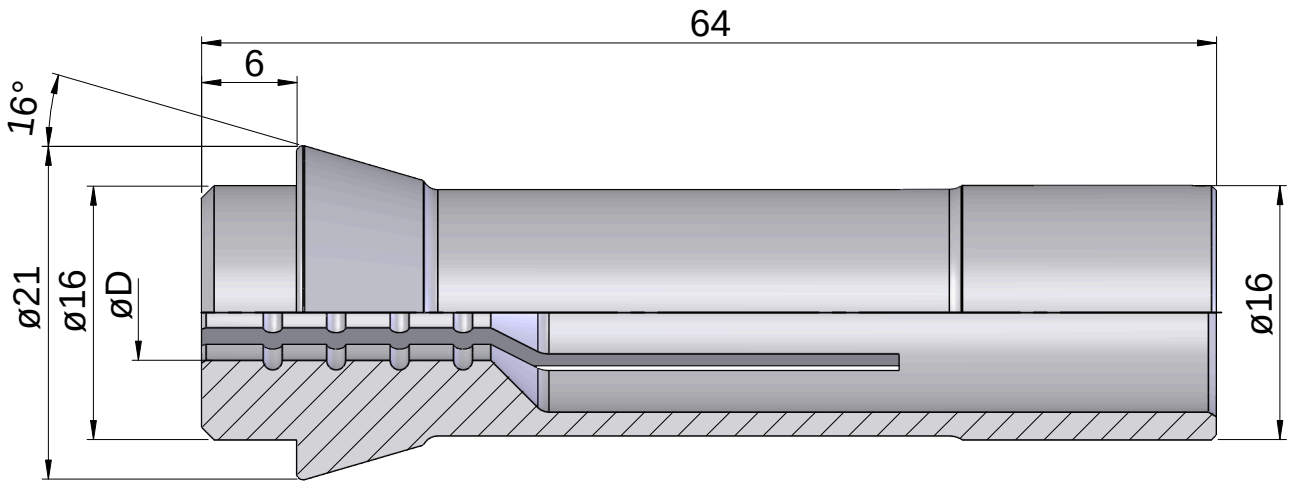

Documentos

Não há downloads disponíveis para este produto