INDEX

Voreinst. D80/VDI30

Technische Daten

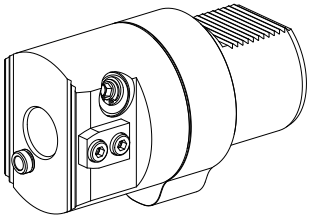

WZH Zubehörkategorie	Adapter für Voreinstellgeräte
Aufnahme	D80 für Voreinstellgeräte
Werkzeugaufnahme	VDI 30

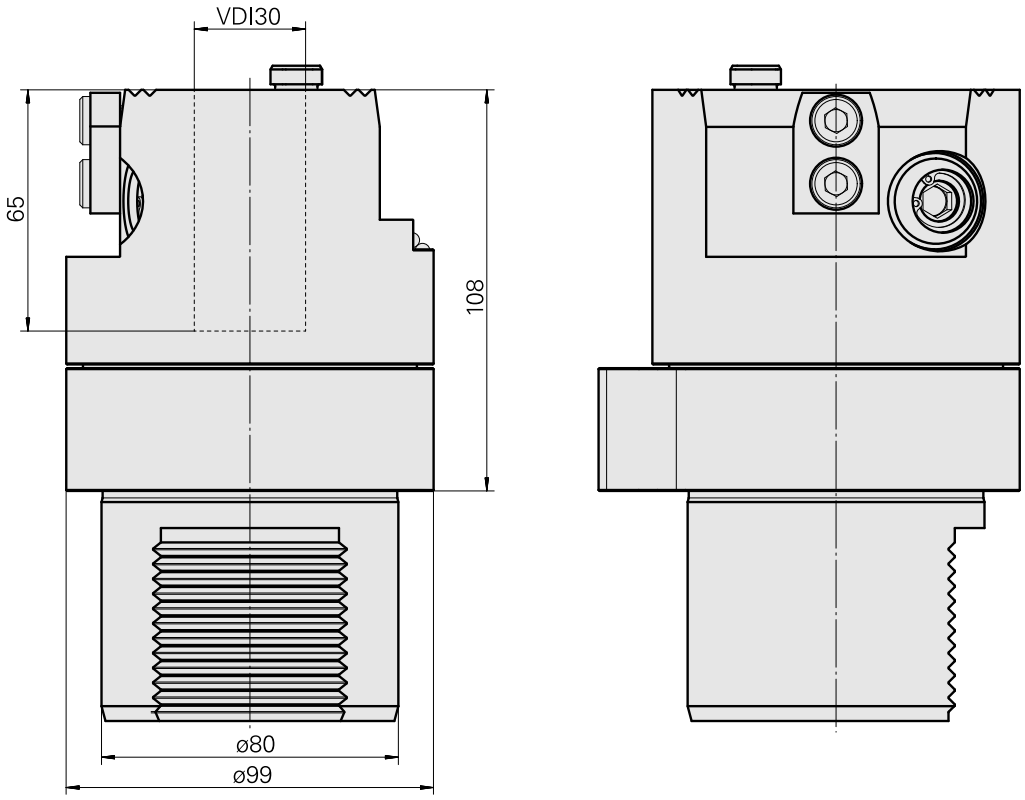

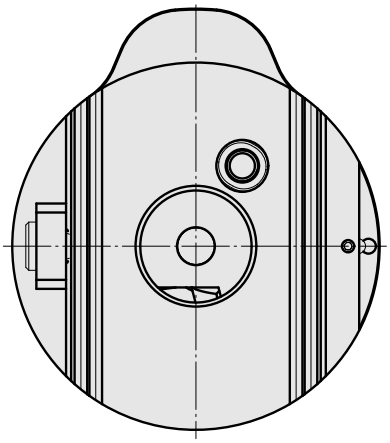

Dokumente

Für dieses Produkt sind keine Downloads vorhanden