INDEX

Calibro a tampone HSK 25 C D20

Caratteristiche tecniche

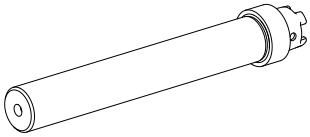

Gambo HSK	HSK 25
Forma HSK	C
Attacco	D20
X [mm]	140
Prodotti INDEX TRAUB	MS22-6 • MS22-8 • MS16-6

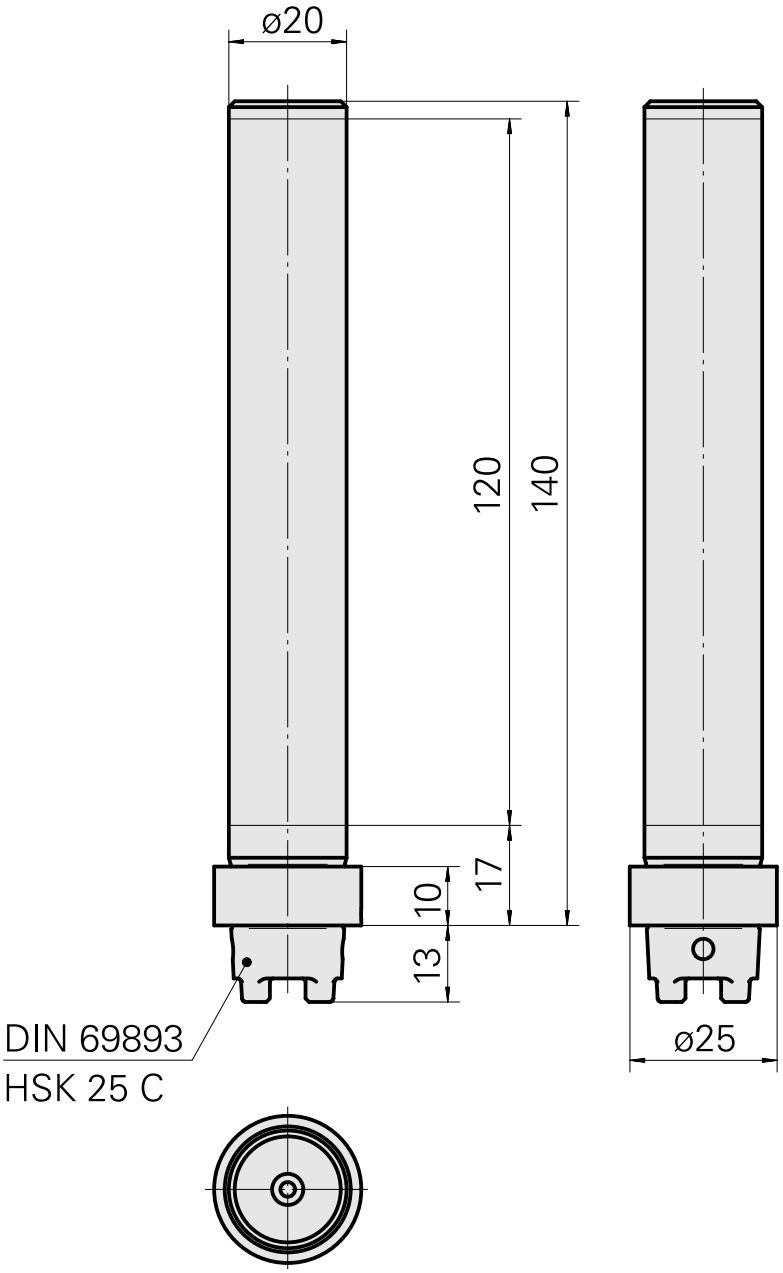

Documenti

Non sono disponibili download per questo prodotto