INDEX

Clamping nut

技术特点

刀座附件类别	紧固螺母
夹具	ER20
夹头型号	ER 20
紧固螺母型号	内螺纹，具有缩小的直径

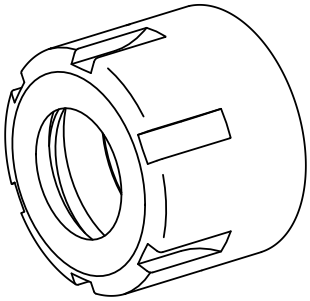

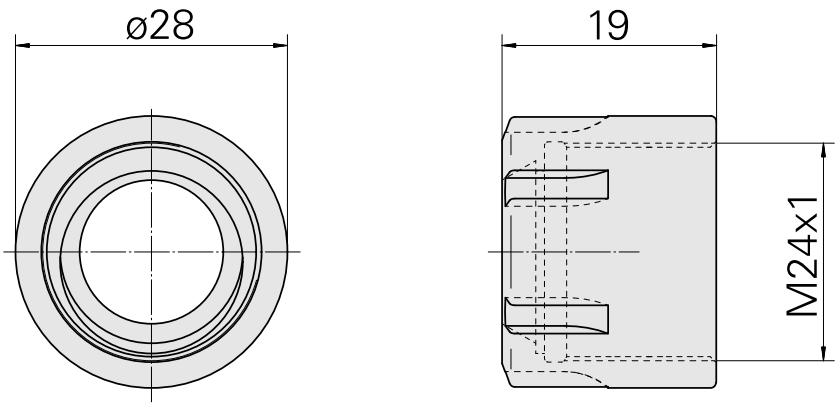

文件

没有针对此产品的任何下载