INDEX

Voreinst. D80/MS16 Stechschlitten 6.0

Technische Daten

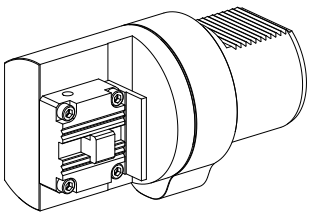

WZH Zubehörkategorie	Adapter für Voreinstellgeräte
Aufnahme	D80 für Voreinstellgeräte
Werkzeugaufnahme	MS16 Stechschlitten 6.0

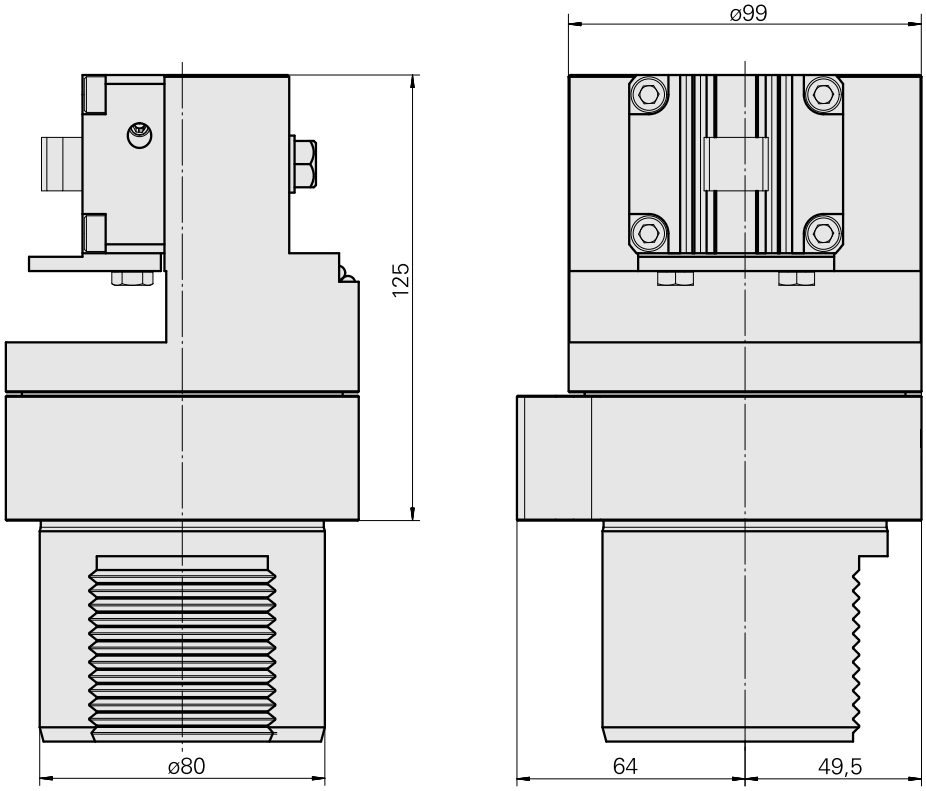

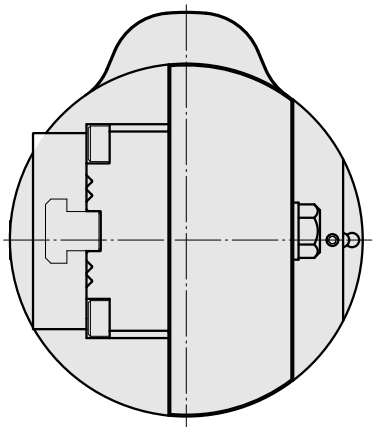

Dokumente

Für dieses Produkt sind keine Downloads vorhanden