Unité de perçage Prisme arrondi 1:3,85 W

Características técnicas

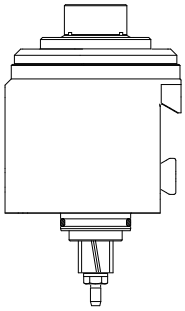

Haste TNL	Prisma redondo
Acionamento	Acionamento total
Fixação TNL	Parafuso de tensionamento cen.
Rotação	1:3,85
Refrigeração	externo
Pressão (até)	30 bar
Recepção	WFB 20-12
Produtos INDEX TRAUB	TNK36 • TNL26

Nota

Não é permitido um funcionamento a seco!

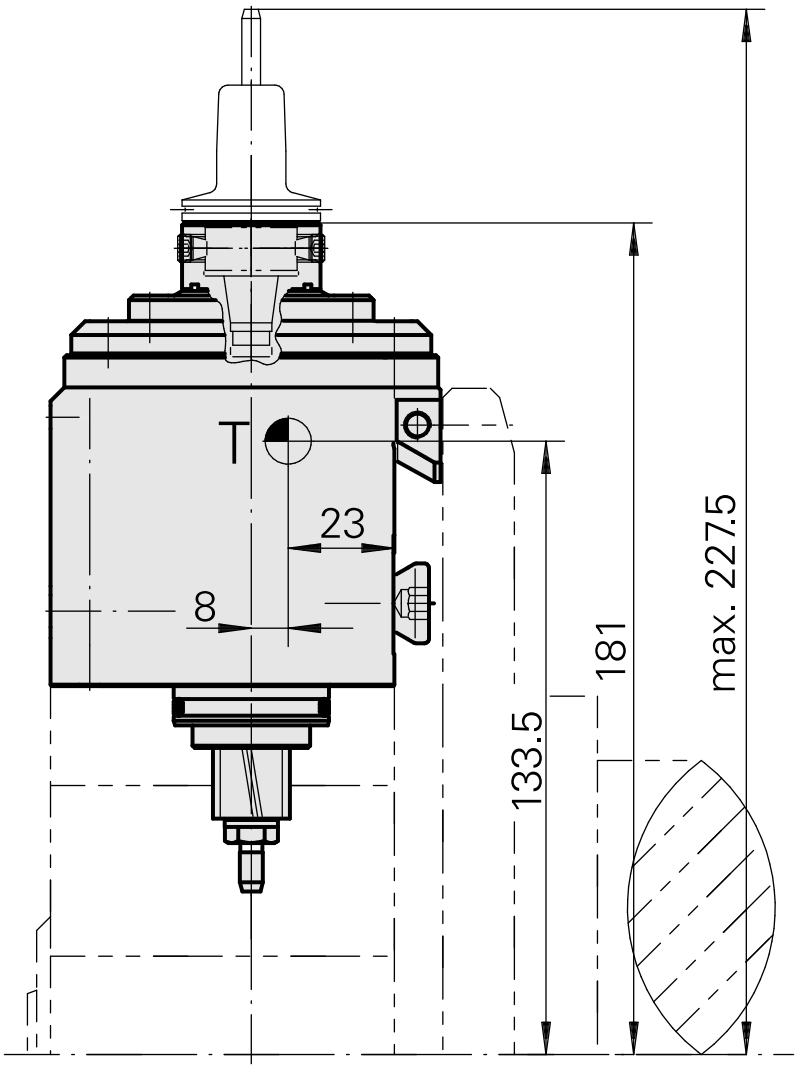

Documentos

Notas sobre o produto

DE (pdf)

EN (pdf)

FR (pdf)

PT (pdf)

Acessórios

Acessórios opcionais

Outros acessórios

Tubeira

ID do produto : 10693279
ID anterior do produto : 835949

Paafuso de cabeça escareada

ID do produto : 10218470
ID anterior do produto : 410330.0306

Adaptador de encolher WFB 20-12

ID do produto : 10477939
ID anterior do produto : 904006

Adaptador WFB 20-12 Weldon

ID do produto : 10221340
ID anterior do produto : 904007

Adapter WFB 20-12 with collet mounting

ID do produto : 10625654
ID anterior do produto : 904008

Adaptador WFB 20-12 Eixo porta-fresa

ID do produto : 10489061
ID anterior do produto : 904009

Adapter WFB 20-12 De expansão hidráulica

ID do produto : 10566889
ID anterior do produto : 904010

WFB para sup. ferramenta perf.

ID do produto : 10146029
ID anterior do produto : 904011

WFB for tap chuck

ID do produto : 11004600
ID anterior do produto : WZ9990.9613F

WFB Outras gravações

ID do produto : 10243177
ID anterior do produto : WZ9990.9612F

Parafuso sem cabeça M 6x1x7

ID do produto : 10004947
ID anterior do produto : 326171