INDEX

Porte-foret D6

Caractéristiques techniques

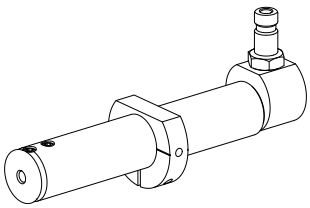

Entraînement	non entraîné
Fixation MS	Bague de serrage D28,5
Arrosage	central
Pression	80 bar
Attachement	D6
X [mm]	–
Y [mm]	–
Z [mm]	–
Produits INDEX TRAUB	A100 • MS16-6 • MS22-6 • MS22-8 • MS24-6

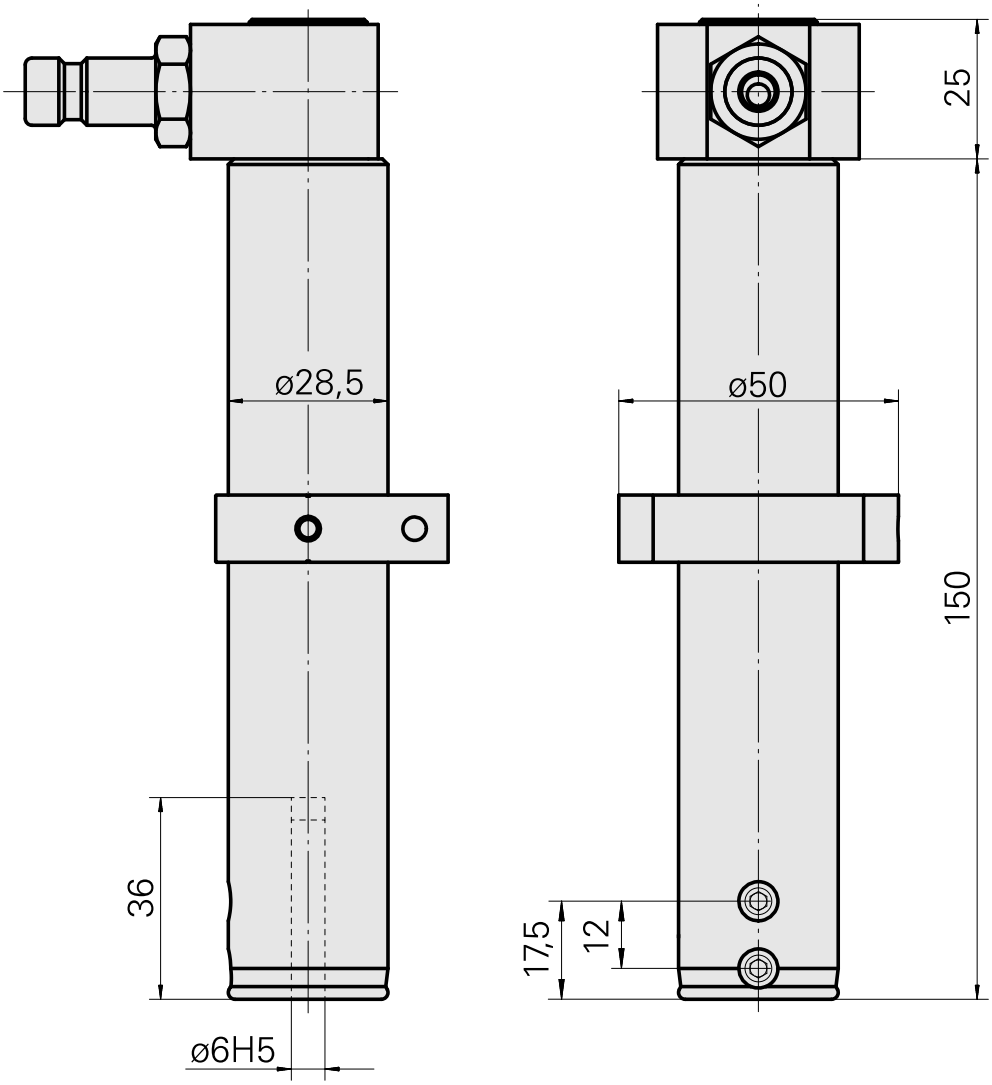

Documents

Aucun téléchargement n'est disponible pour ce produit

Accessoires

Accessoires optionnels

Autres accessoires

Embrayage SP-006-0-WR513-11-2 Serie LP

ID produit : 10837142
Ancienne ID produit : 474940.0112

Nipple SP-006-1-WR013-11 Serie LP

ID produit : 10186287
Ancienne ID produit : 474946.25