INDEX

PO de référence Prisme arrondi Carré 8x8

Données techniques

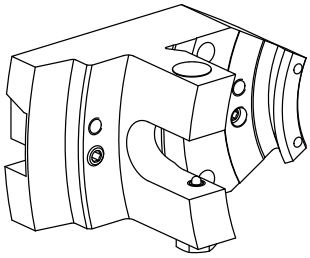

Queue TNL	Prisme arrondi
Entraînement	non entraîné
Fixation TNL	Vis de serrage centrale
Attachement	Carré 8x8
Réversible 180°	non
X [mm]	55
Y [mm]	–
Z [mm]	0
Produits INDEX TRAUB	TNL12 • TNL12.2

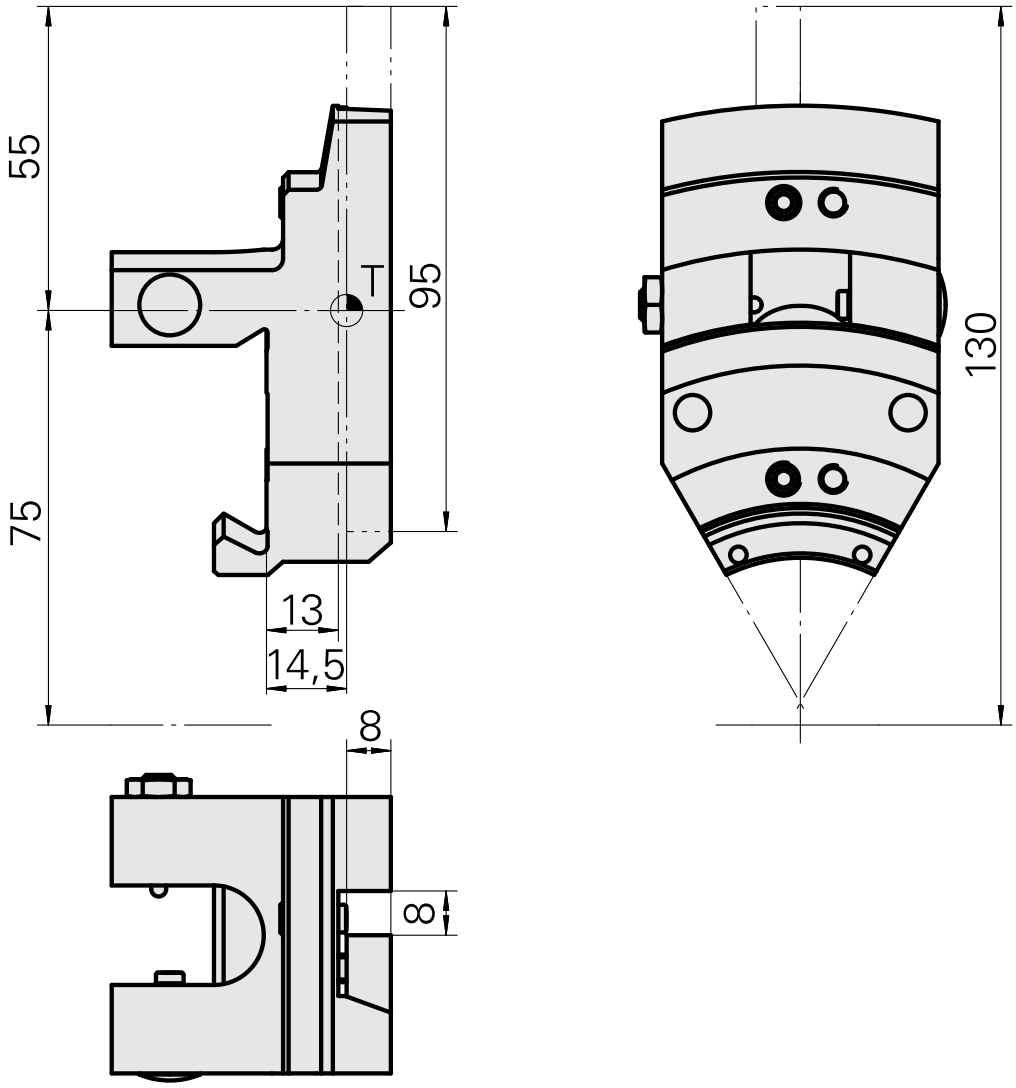

INDEX

Documents

Aucun téléchargement n'est disponible pour ce produit