METALLKREISSAEGEBLATT, Breite Kreisägeblattes 3 mm

Technische Daten

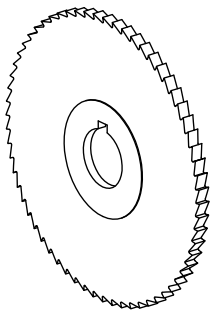

WZH Zubehörkategorie	Kreissägeblatt D80
Werkzeugaufnahme	16mm

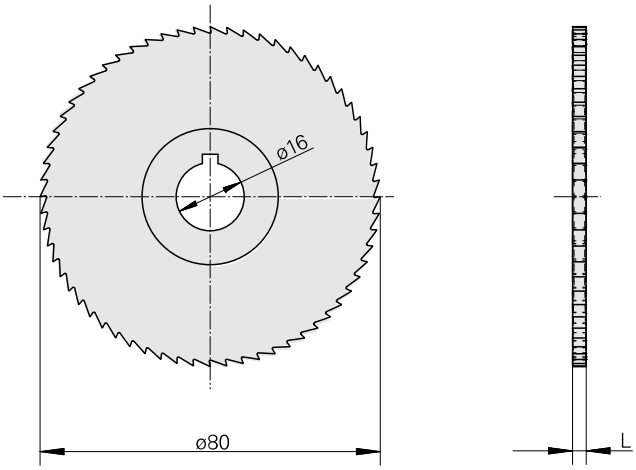

Dokumente

Für dieses Produkt sind keine Downloads vorhanden