INDEX

Clamping head SK65 D=13,00mm

Données techniques

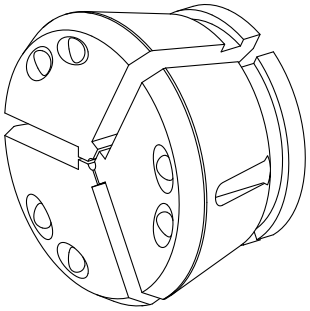

Clamping device size	SK65
manufacturer product line	SPANNTOP nova chuck
Clamping type	grooved
Nominal diameter (mm)	13 Millimeter
Clamping method	External clamping
manufacturer product line	Hainbuch

Actuellement, aucun aperçu sur 3 faces n'est disponible pour ce produit

Documents

Aucun téléchargement n'est disponible pour ce produit