INDEX

Presetting device

Données techniques

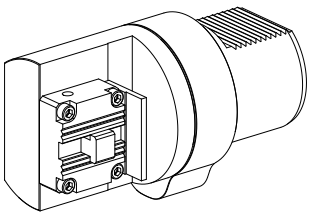

Catégorie d'accessoires PO	Adapt. appareils de préréglage
Attachement	D80 pour prépositionnement
Logement d'outils	Chariot droit 6.0 MS16

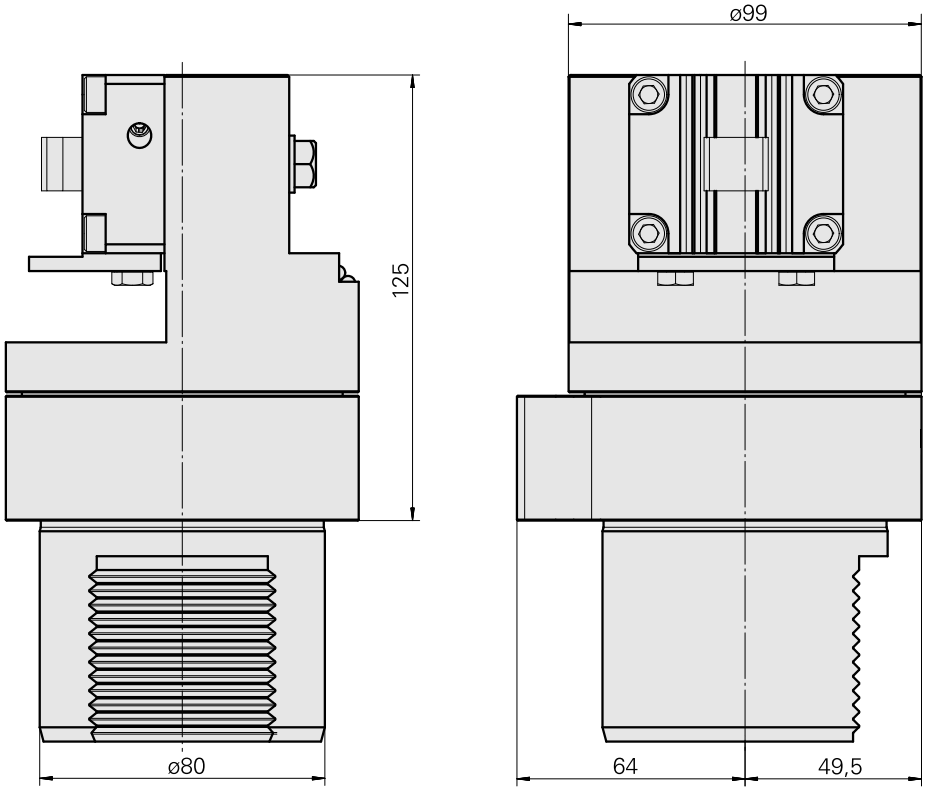

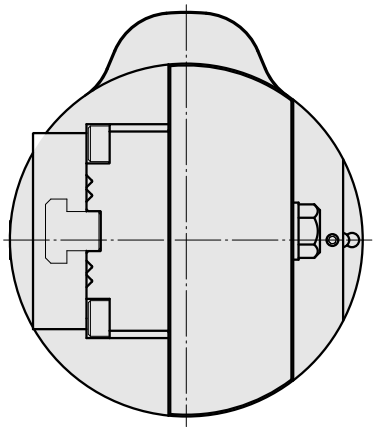

Documents

Aucun téléchargement n'est disponible pour ce produit