WFB 20-12 Montagem ajustamento quente D4

Características técnicas

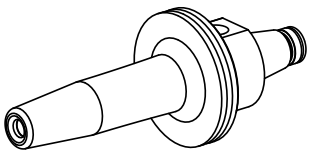

PF Categoria de acessórios	WFB 20-12
Recepção	Montagem ajustamento quente D4
Inserções de troca rápida	consumo reduzido

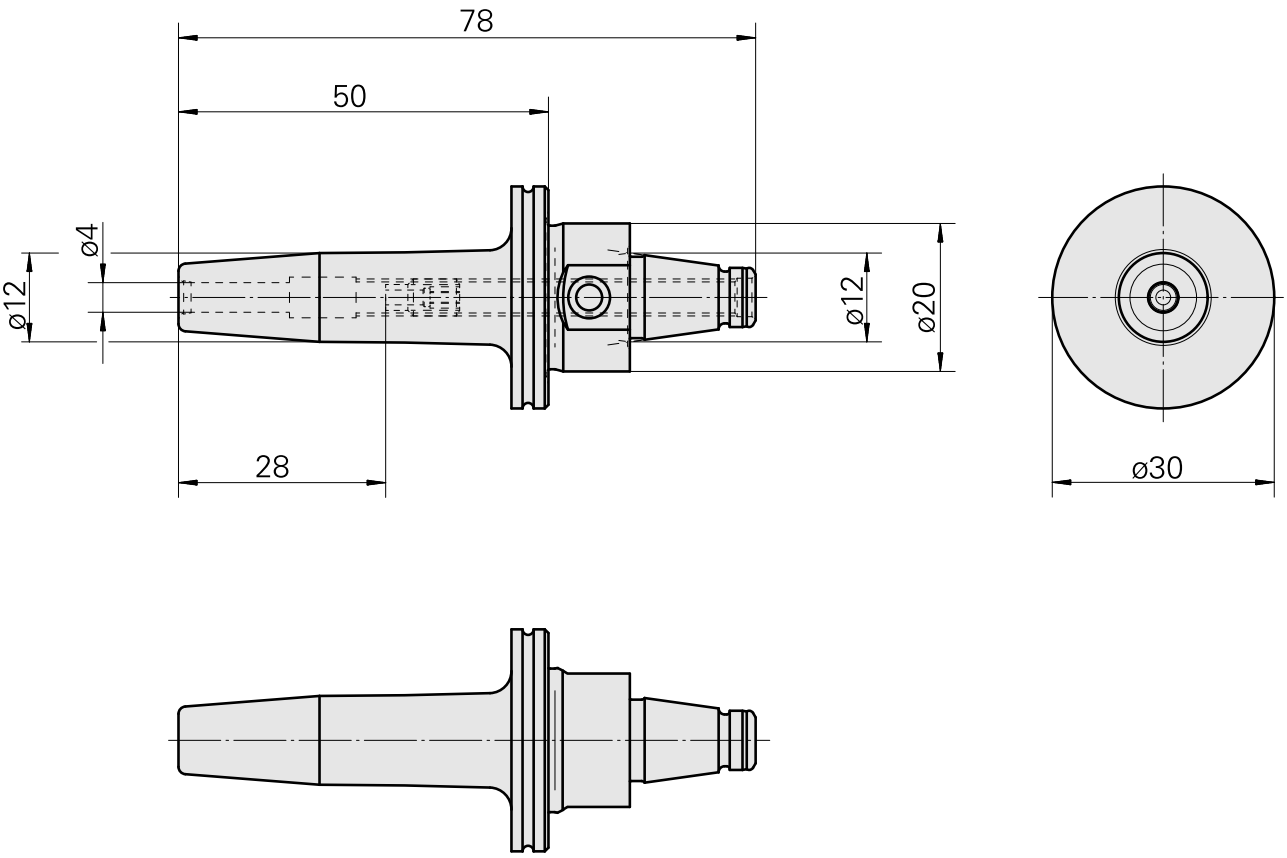

Documentos

Não há downloads disponíveis para este produto

Acessórios

Acessórios opcionais

Outros acessórios

Parafuso de ajuste M 5x10

ID do produto : 10674886
ID anterior do produto : 326793