INDEX CAPTO C3 Eixo porta-fresa D16, com parafuso de aperto de fresa

Características técnicas

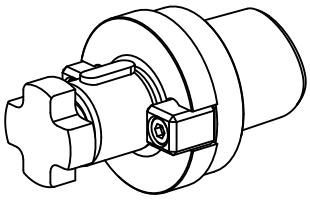

PF Categoria de acessórios	INDEX CAPTO C3
Recepção	Eixo porta-fresa D16
Inserções de troca rápida	com alojamento para fresa

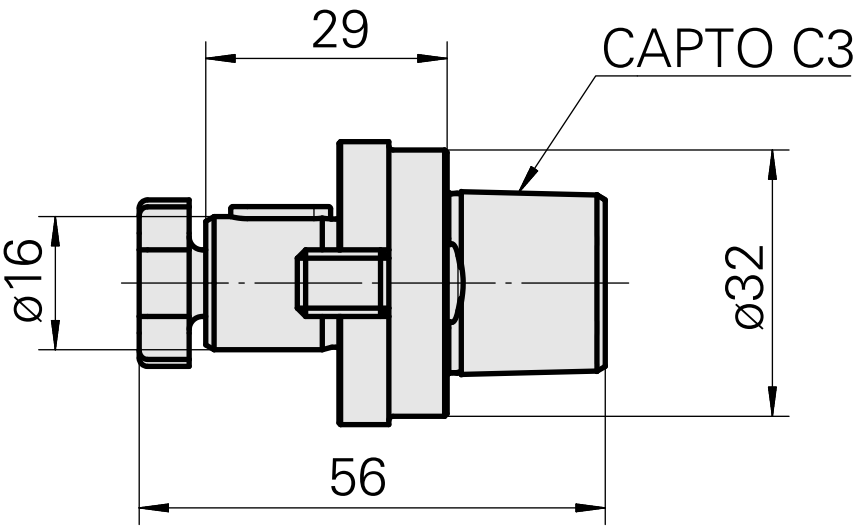

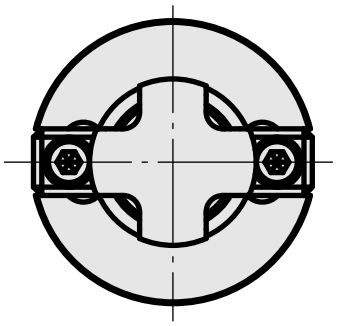

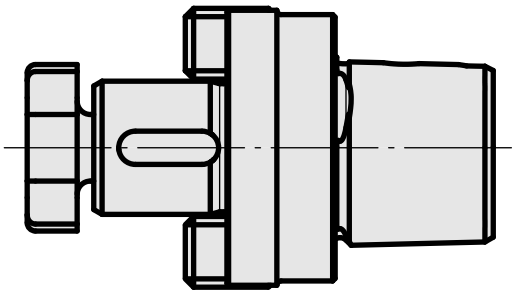

Documentos

Não há downloads disponíveis para este produto

Acessórios

Necessário para operação

Chave de fresamento

ID do produto : 10007866
ID anterior do produto : 203020.1160

PF Categoria de acessórios	Recepção	Ferramenta para pinças
Ferramenta	Eixo porta-fresa D16	Chave de fresamento

Acessórios opcionais

Tool holder accessories

Parafuso

ID do produto : 10381768
ID anterior do produto : 250122.0820

PF Categoria de acessórios	Recepção
Parafuso de aperto	M8