Basishalter MS16 Stechschlitten, winkeleinstellbar

Technische Daten

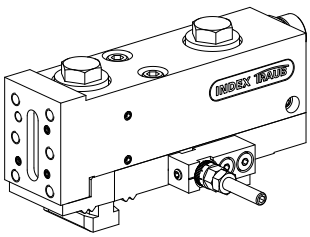

Schlittensystem MS	MS16 Stechschlitten
Antrieb	nicht angetrieben
Fixierung MS	W-Verzahnung
Kühlung	außen
Druck	80 bar
X [mm]	29
Y [mm]	–
Z [mm]	–
Produkte INDEX TRAUB	MS16-6 • MS16-6 Plus

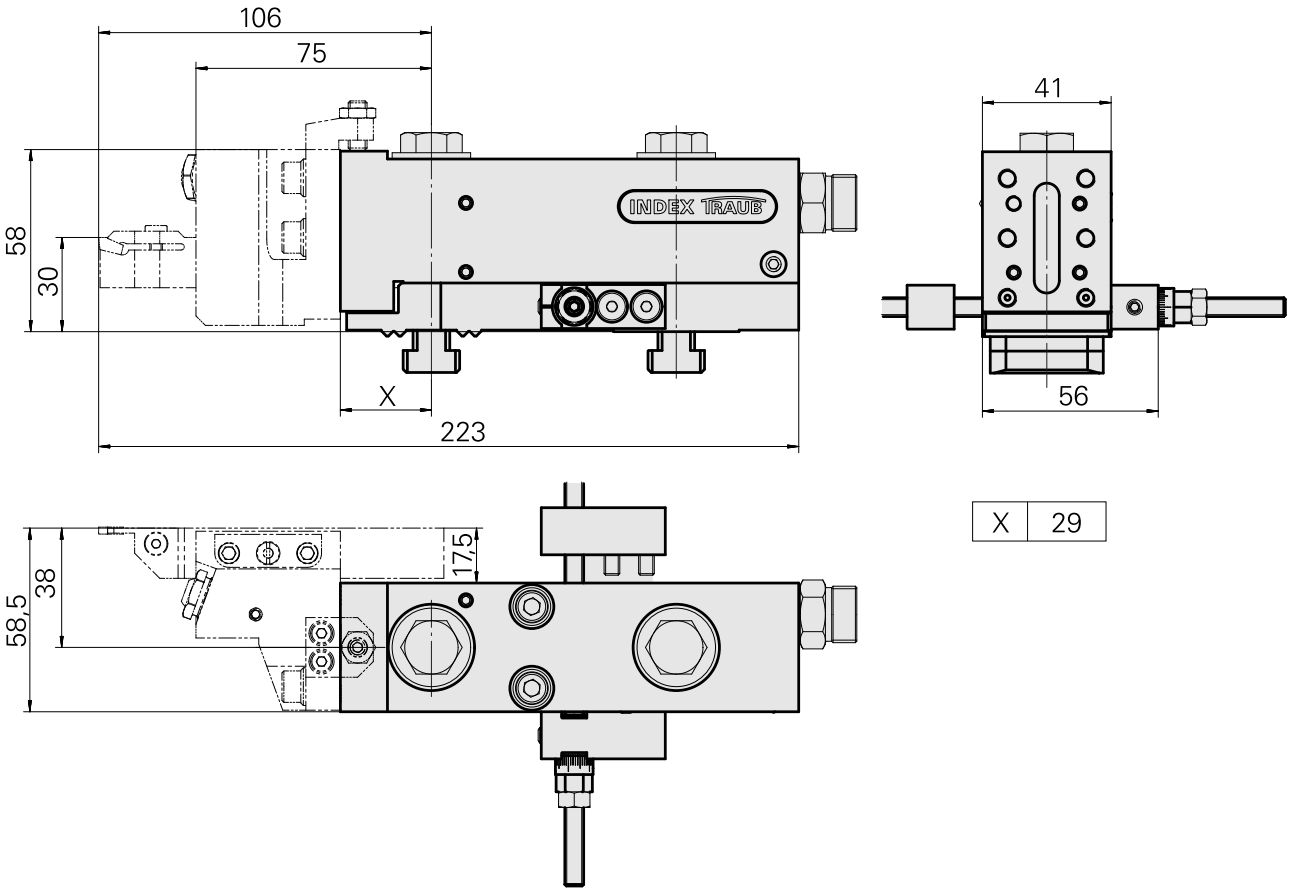

X	29

Dokumente

Produkthinweise

EN (pdf)

DE (pdf)

FR (pdf)

Zubehör

Optionales Zubehör

Werkzeughalter für Mehrspindler

Stechhaltestück Vierkant 16x16, in Y-Richtung einstellbar

Artikel-Id : 10320028
frühere Artikel-Id : W9990722

Antrieb	Kühlung	Druck	Drehrichtung
nicht angetrieben	außen	80 bar	Linkslauf
Aufnahme	**X [mm]**	**Y [mm]**	**Z [mm]**
Vierkant 16x16	46	–	22
Produkte INDEX TRAUB			
MS16-6 • MS16-6 Plus			

Stechhaltestück Vierkant 16x16, in Y-Richtung einstellbar

Artikel-Id : 10600943
frühere Artikel-Id : W9990723

Antrieb	Kühlung	Druck	Drehrichtung
nicht angetrieben	außen	80 bar	Rechtslauf
Aufnahme	**X [mm]**	**Y [mm]**	**Z [mm]**
Vierkant 16x16	46	–	22
Produkte INDEX TRAUB			
MS16-6 • MS16-6 Plus			

weiteres Zubehör

Verschlussschraube PLIH-G1/4E VSTI R 1/4-ED

Artikel-Id : 10886676
frühere Artikel-Id : 410773.0025

Anschlag M6x180 Feineinstellung; klein

Artikel-Id : 10786502
frühere Artikel-Id : W9990769