INDEX

Suporte básico MS16 carro de sangrar

Données techniques

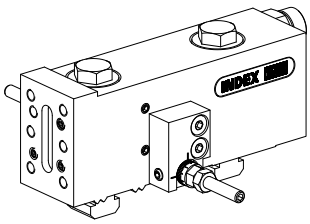

Système de chariot MS	MS16 chariot de plongée
Entraînement	non entraîné
Fixation MS	Denture W
Arrosage	extérieur
Pression	80 bar
X [mm]	29
Y [mm]	–
Z [mm]	–
Produits INDEX TRAUB	MS16-6 • MS16-6 Plus

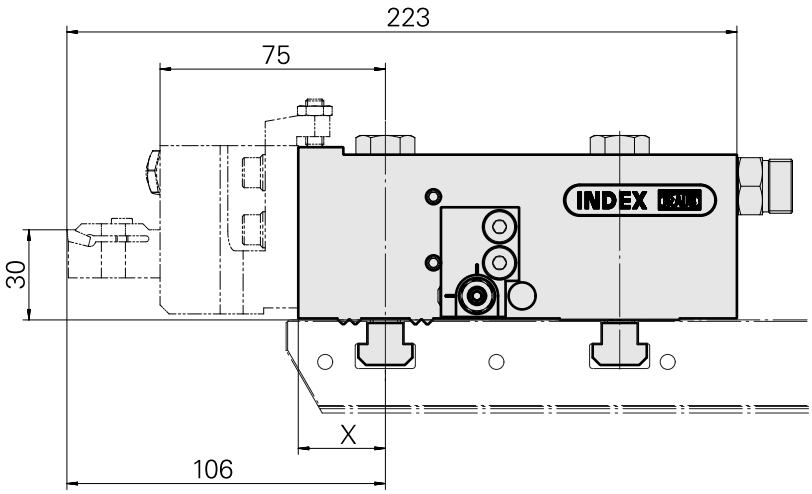

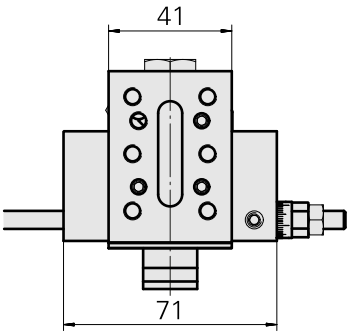

X	29

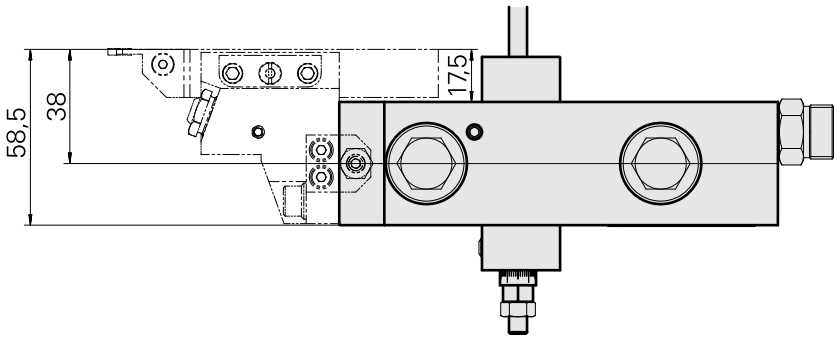

Documents

Aucun téléchargement n'est disponible pour ce produit

Accessoires

Accessoires optionnels

Porte-outils MS

[Pièce support plong/fonçage Carré 16x16, réglable dans le sens Y]

ID produit : 10600943
Ancienne ID produit : W9990723

Entraînement	Arrosage	Pression	Direction
non entraîné	extérieur	80 bar	marche à droite
Attachement	**X [mm]**	**Y [mm]**	**Z [mm]**
Carré 16x16	46	–	22
Produits INDEX TRAUB			
MS16-6 • MS16-6 Plus			

[Pièce support plong/fonçage Carré 16x16, réglable dans le sens Y]

ID produit : 10320028
Ancienne ID produit : W9990722

Entraînement	Arrosage	Pression	Direction
non entraîné	extérieur	80 bar	marche à gauche
Attachement	**X [mm]**	**Y [mm]**	**Z [mm]**
Carré 16x16	46	–	22
Produits INDEX TRAUB			
MS16-6 • MS16-6 Plus			

Autres accessoires

[Vis de fermeture PLIH-G1/4E VSTI R 1/4-ED]

ID produit : 10886676
Ancienne ID produit : 410773.0025

INDEX

Butee de réglage M6x180 Feineinstellung; groß

ID produit : 10823911
Ancienne ID produit : W9990754