INDEX

Dado di serraggio

Caratteristiche tecniche

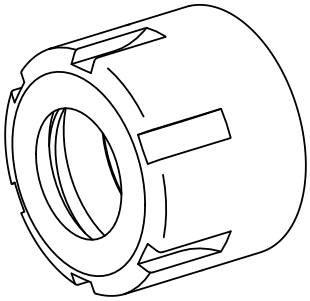

Categoria acces. portautensile	Dado di serraggio
Attacco	ER20
Tipo pinza di serraggio	ER 20
Tipo dado di serraggio	Filetta. interna diam. ridotto

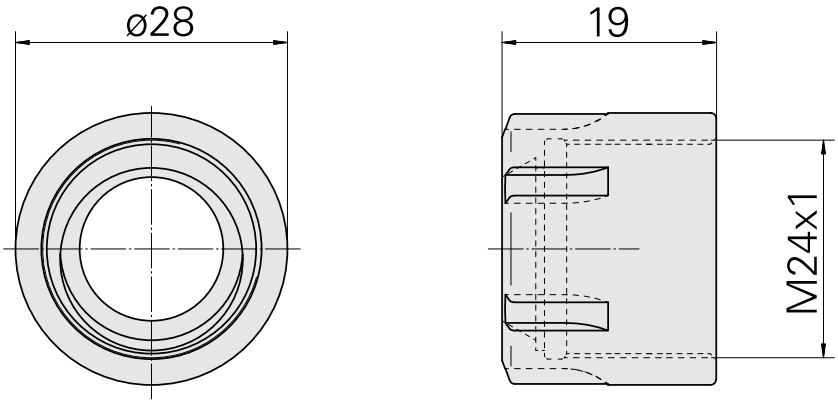

Documenti

Non sono disponibili download per questo prodotto