INDEX

Adduzione lubrificante, interna 160 bar

Caratteristiche tecniche

Per questo prodotto non sono state create attualmente caratteristiche tecniche aggiuntive

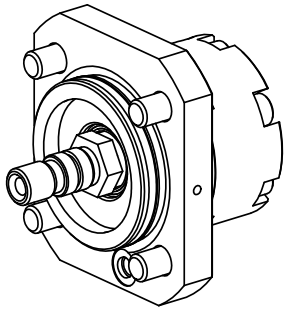

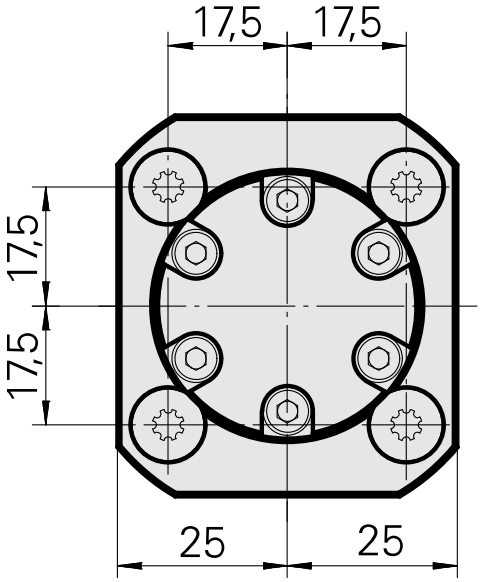

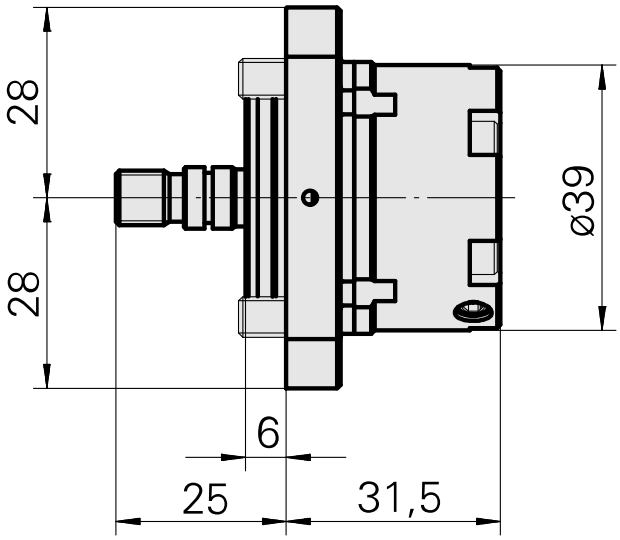

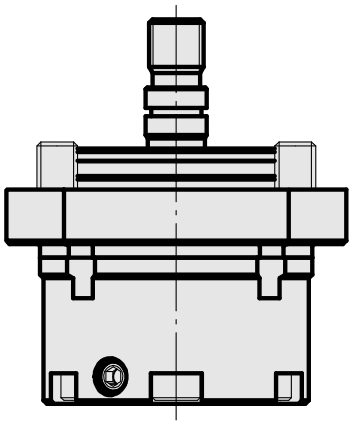

Documenti

Schede prodotto

DE (pdf)

EN (pdf)

FR (pdf)

PT (pdf)