Adapter für Voreinstellklotz Capto C6

Technische Daten

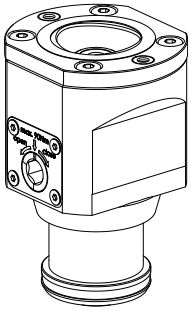

WZH Zubehörkategorie	Adapter für Voreinstellklotz
Werkzeugaufnahme	INDEX CAPTO C6

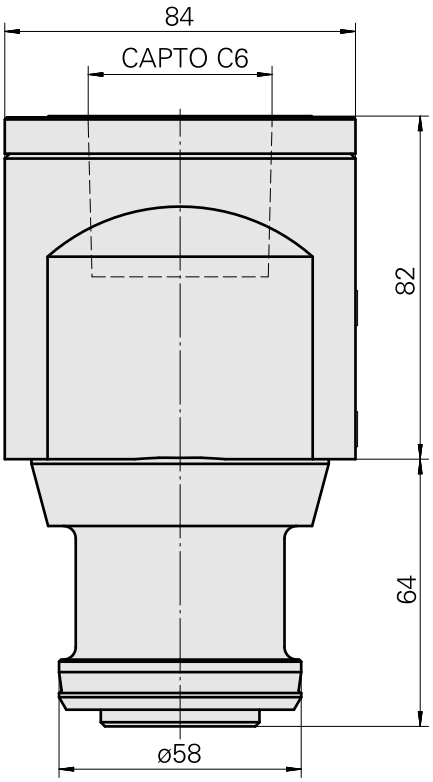

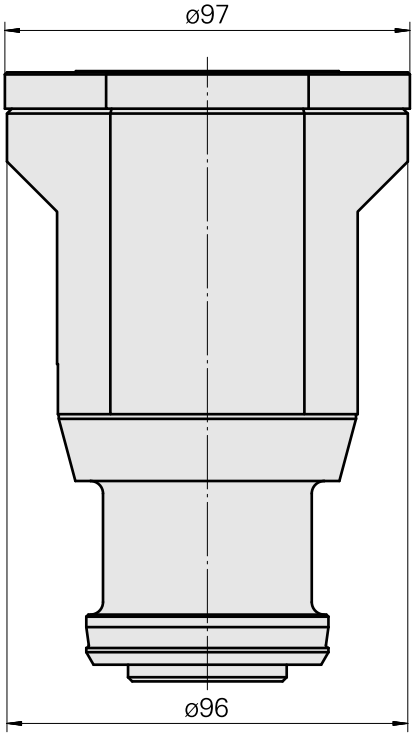

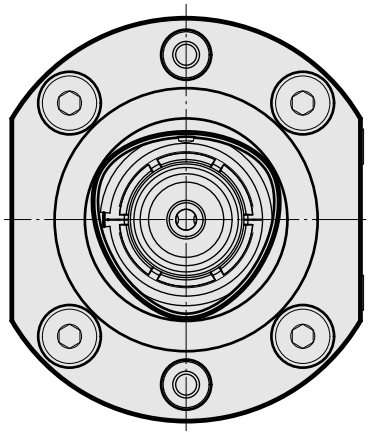

Dokumente

Für dieses Produkt sind keine Downloads vorhanden