10948181
900465.4200

INDEX

Spannkopf SK65 D=42,00mm

Technische Merkmale

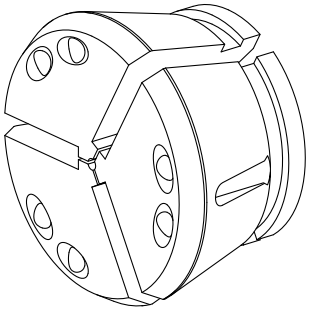

Spannmittelbaugröße	SK65
Fremdhersteller Produktlinie	SPANNTOP nova Futter
Spannausführung	gerillt
Nenndurchmesser	42 Millimeter
Spannmethode	Außenspannung
Fremdhersteller Produktlinie	Hainbuch

Für dieses Produkt ist aktuell keine 3-Seiten-Ansicht verfügbar

Dokumente

Für dieses Produkt sind keine Downloads vorhanden