INDEX

Ausgleichshalter KPS 45 VDI 25

Technische Merkmale

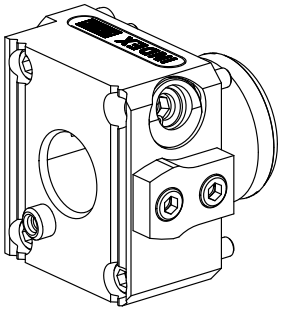

Schaft KPS	KPS 45
Antrieb	nicht angetrieben
Kühlung	innen
Aufnahme	VDI 25
Druck	80 bar
180° wendbar	nein
X [mm]	35
Y [mm]	–
Z [mm]	–
Produkte INDEX TRAUB	ABC65 • TNK42/65

Hinweis

Bei Verwendung von VDI-Werkzeughaltern mit einer Höhe von mehr als 60 mm (in X-Richtung) muss eine Kollisonsprüfung durchgeführt werden!

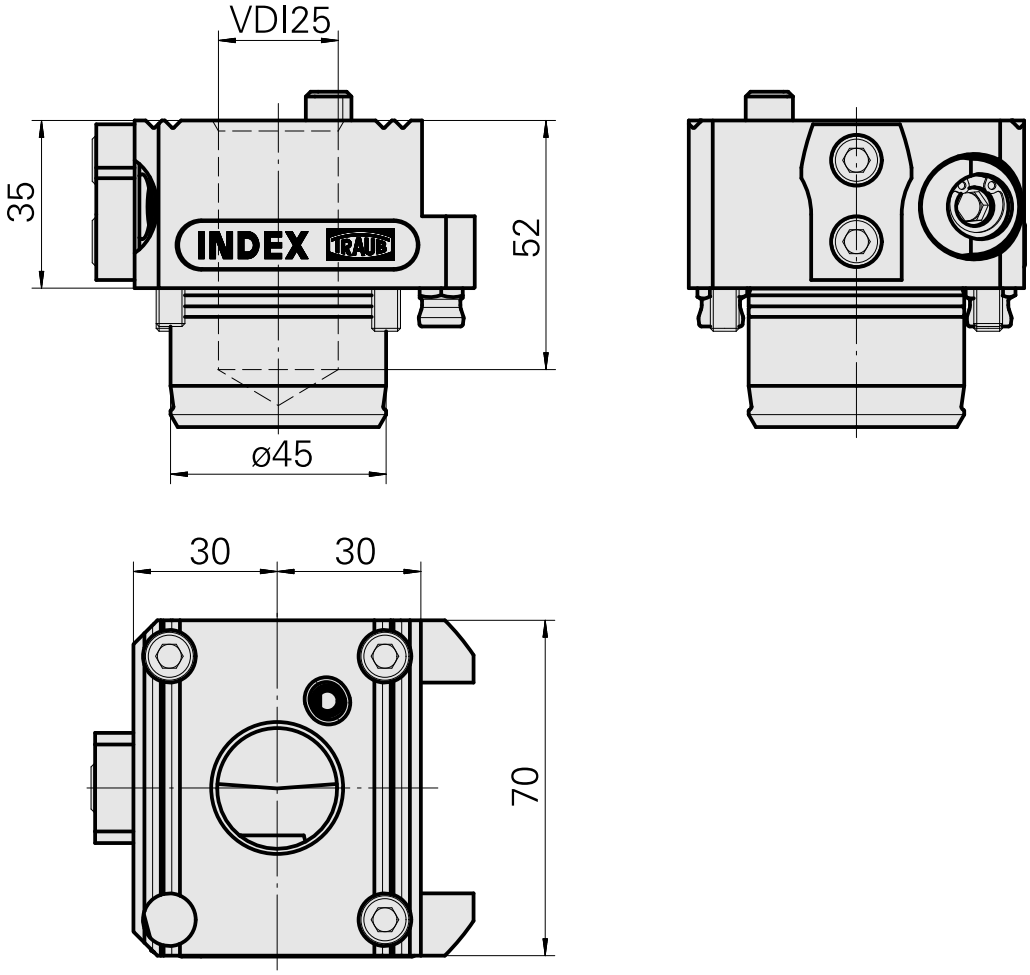
VDI25
35
52
INDEX
TRAUB
ø45
30
30
70

Dokumente

Für dieses Produkt sind keine Downloads vorhanden