Spannkopf SK80 D=56,0mm

Technische Daten

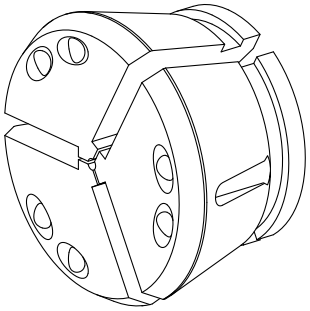

Spannmittelbaugröße	SK80
Hersteller Produktlinie	SPANNTOP nova Futter • SPANNTOP mini Futter
Spannausführung	glatt
Nenndurchmesser	56 Millimeter
Spannmethode	Außenspannung
Hersteller Produktlinie	Hainbuch

Für dieses Produkt ist aktuell keine 3-Seiten-Ansicht verfügbar

Dokumente

Für dieses Produkt sind keine Downloads vorhanden