Presetting device D80/INDEX CAPTO C6

Données techniques

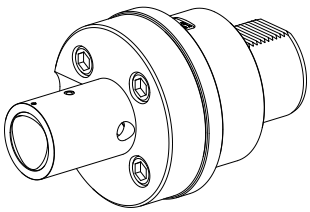

Catégorie d'accessoires PO	Adapt. appareils de préréglage
Attachement	D80 pour prépositionnement
Logement d'outils	CAPTO C6

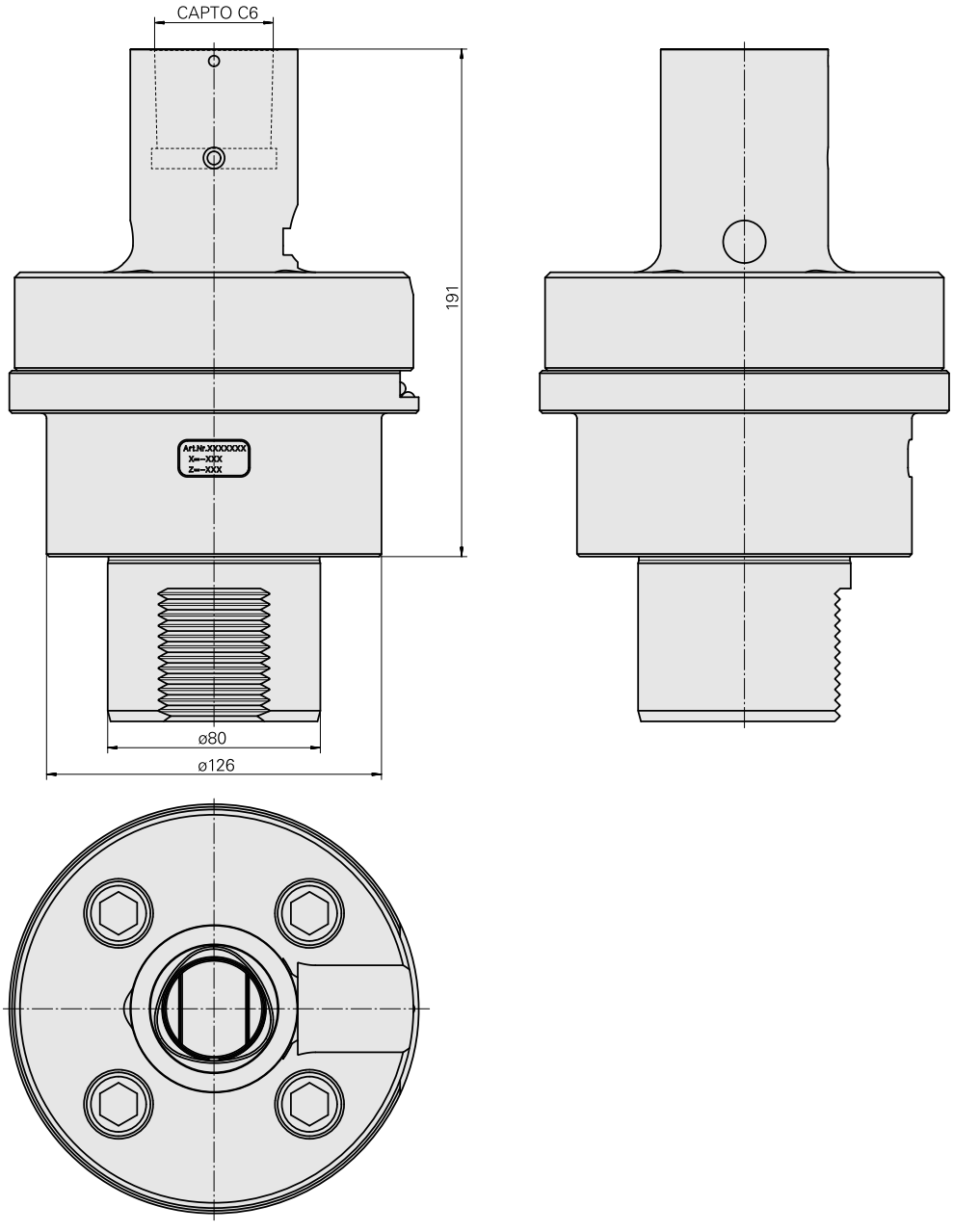

Documents

Aucun téléchargement n'est disponible pour ce produit