Bussola di guida T223 Ø=15,00

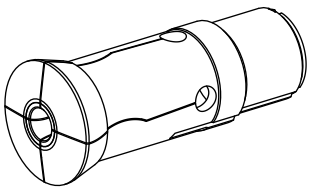

Caratteristiche tecniche

Altezza mont. sistema serr.	T223 Axfix
Lin. prod. di altri produtt.	
Tipo di serraggio	Con inserto HM
Diametro nominale (mm)	15 Millimeter
Metodo di serraggio	Serraggio esterno
Modello pinza di serraggio	Programmabile (Axfix)
Variante pinza di serraggio	Scanalatura a S
Lin. prod. di altri produtt.	Schlenker

Istruzioni

con boccola

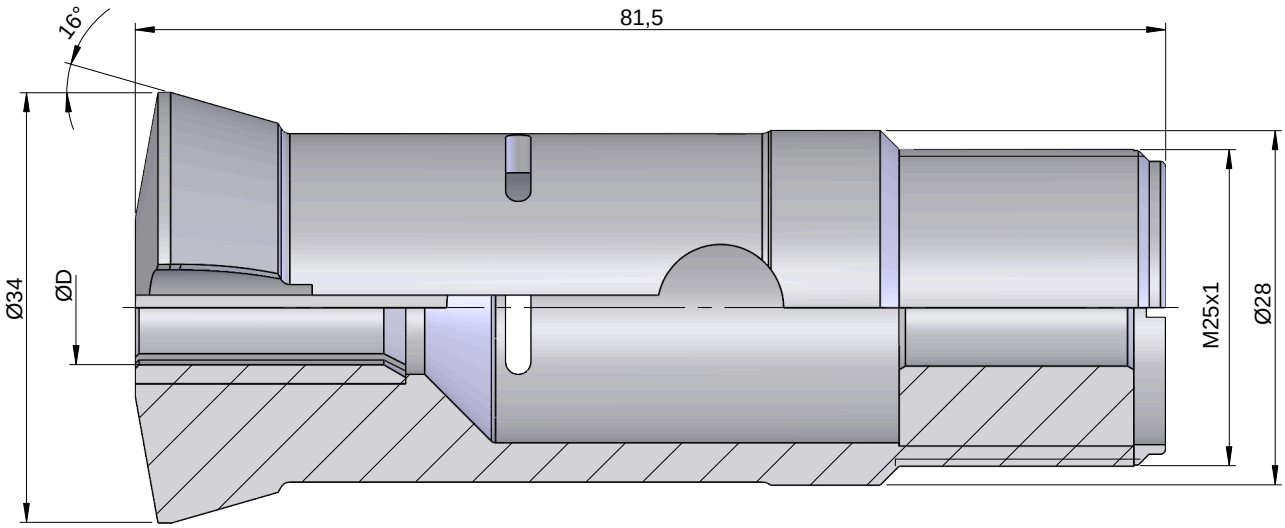
16°
81,5
Ø34
ØD
M25x1
Ø28

Documenti

Non sono disponibili download per questo prodotto