INDEX

insert

技术特点

刀座附件类别	切削刀具
夹具	Löcher系统

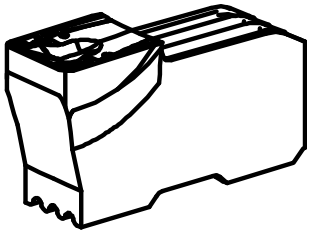

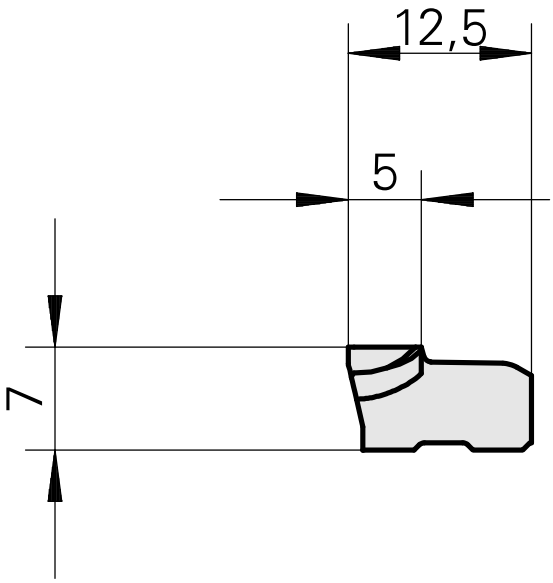



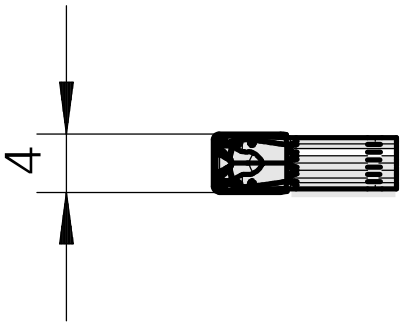

文件

没有针对此产品的任何下载