Turning tool holder KPS 45 square 16x16

Technische Daten

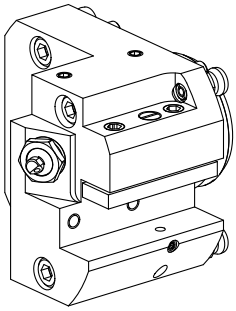

Shank KPS	KPS 45
Drive	not live
Cooling	external and internal
Mounting	Square 16x16
Pressure	80 bar
X [mm]	57 (2.24")
Y [mm]	–
Z [mm]	45.5 (1.79)
INDEX TRAUB products	TNL32-11 • TNL32

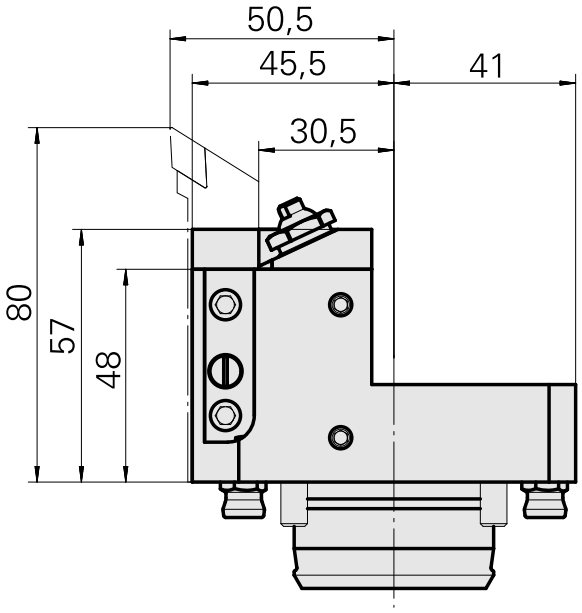

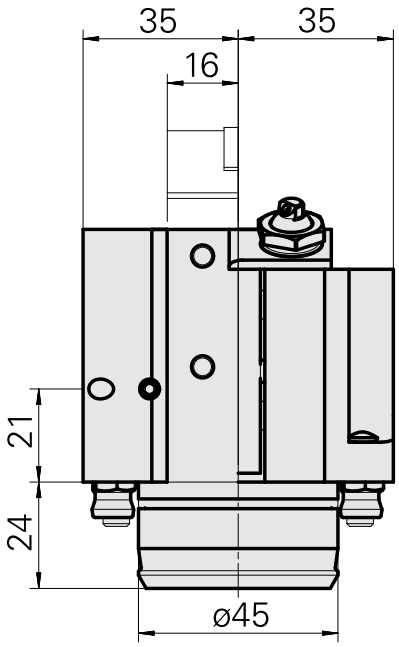

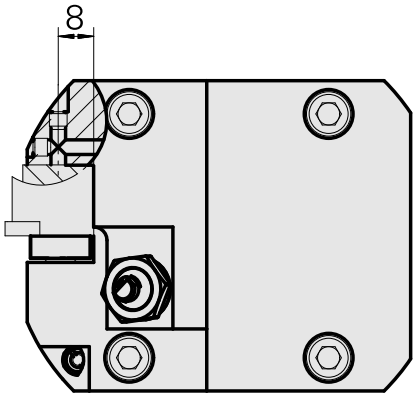

Dokumente

Für dieses Produkt sind keine Downloads vorhanden

Accessories

Optionales Zubehör

weiteres Zubehör

BUSHING 10 D x 6 D x 12,5

Artikel-Id : 10670360
frühere Artikel-Id : W67530.0824

HOLLOW SCREW M14x1 M14x1

Artikel-Id : 10105238
frühere Artikel-Id : W67530.0818

Nozzle Kugel D10 - Bohrung D2 40°

Artikel-Id : 10072335
frühere Artikel-Id : 910693