INDEX

Adaptateur

Données techniques

Catégorie d'accessoires PO	Adapt. INDEX CAPTO C3
Attachement	Arbre porte- fraise D32

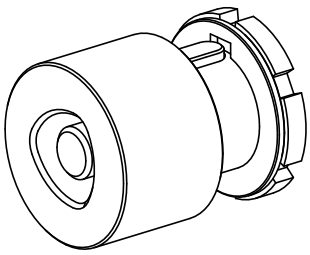

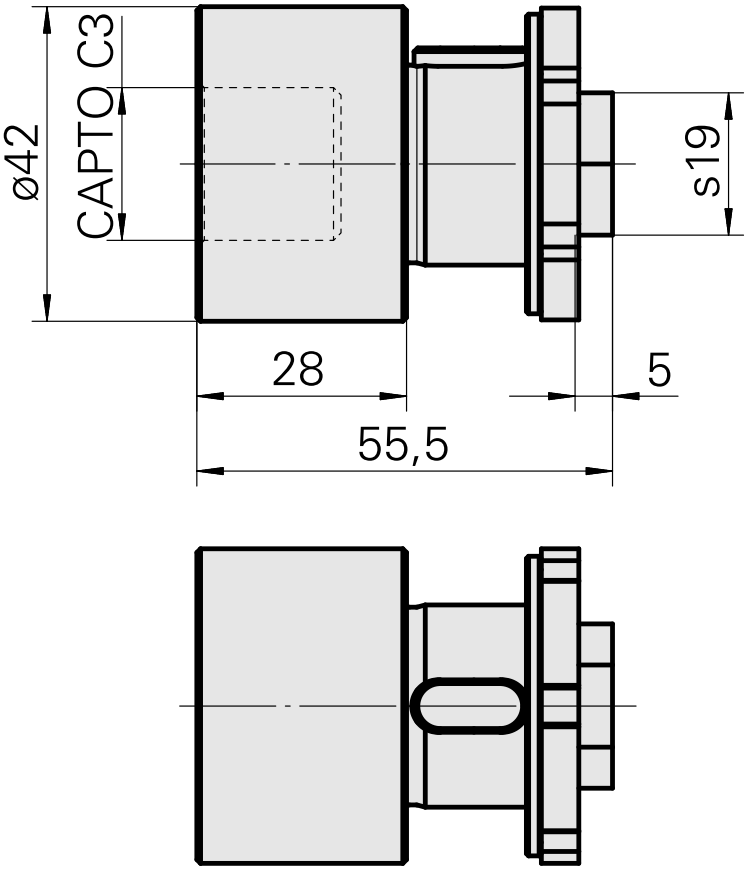

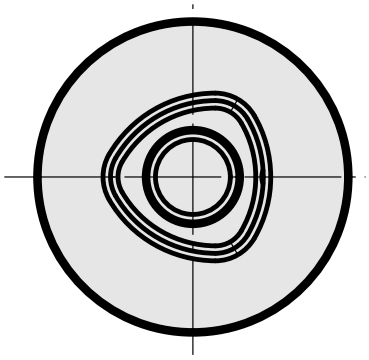

Documents

Aucun téléchargement n'est disponible pour ce produit