INDEX

ER-Gewindebohrspannzange ET1-16 3,5mm

Technische Daten

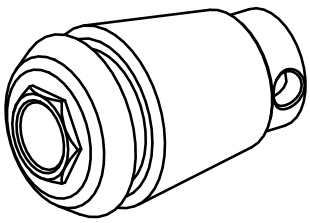

WZH Zubehörkategorie	ER-Gewindebohrspannzange
Aufnahme	ER16
Werkzeugaufnahme	3,5mm
Spannzangentyp	ET1-16

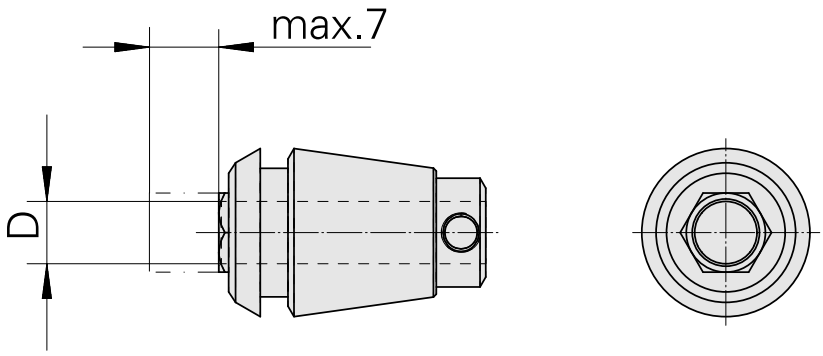

Dokumente

Für dieses Produkt sind keine Downloads vorhanden