Portapunte ER20

Caratteristiche tecniche

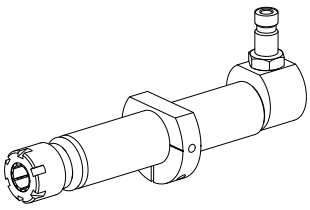

Azionamento	non azionato
Fissaggio MS	Anello di bloccaggio D28,5
Raffreddamento	interno
Pressione	80 bar
Attacco	ER20
X [mm]	–
Y [mm]	–
Z [mm]	–
Prodotti INDEX TRAUB	A100 • MS16-6 • MS22-6 • MS22-8 • MS24-6 • MS16-6 Plus

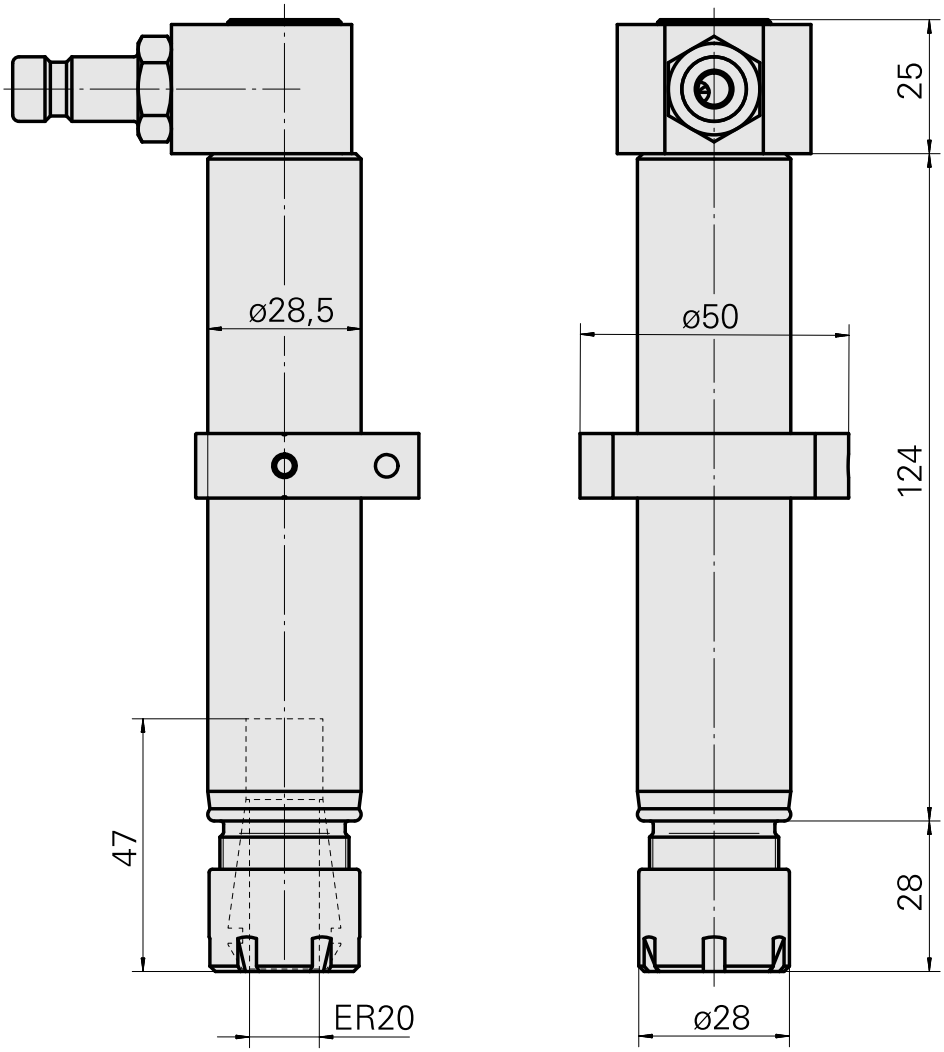

Documenti

Non sono disponibili download per questo prodotto

Accessori

Necessario per l'esercizio

Chiave

Id prodotto : 10195062
Id prodotto precedente : 490219.2201

Categoria acces. portautensile	Attacco	Tipo pinza di serraggio	Tipo dado di serraggio
Attrezzo per pinze di serrag.	ER20	ER 20	Filetta. interna diam. ridotto
Strumento per pinze			
Chiave dado di serraggio			

Accessori opzionali

Tool holder accessories

Dado di serraggio

Id prodotto : 10435531
Id prodotto precedente : 901939.2201

Categoria acces. portautensile	Attacco	Tipo pinza di serraggio	Tipo dado di serraggio
Dado di serraggio	ER20	ER 20	Filetta. interna diam. ridotto

Altri accessori

Pinza di serraggio

Id prodotto : 10863981
Id prodotto precedente : 901930.2---

Pinza foratura filettata ET-1-20

Id prodotto : 10418139
Id prodotto precedente : 3234--

Pinza di serraggio retrattile

Id prodotto : 10135002
Id prodotto precedente : W999066-

Pinza di serraggio, sigillato

Id prodotto : 10919110
Id prodotto precedente : W999084-

Frizione SP-006-0-WR513-11-2 Serie LP

Id prodotto : 10837142
Id prodotto precedente : 474940.0112

Niples SP-006-1-WR013-11 Serie LP

Id prodotto : 10186287
Id prodotto precedente : 474946.25