Adaptateur

Données techniques

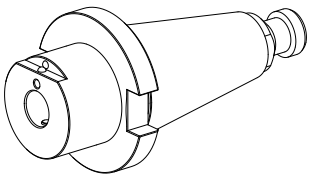

Catégorie d'accessoires PO	Adapt. appareils de préréglage
Attachement	SK50
Logement d'outils	Élément maintien perçage D22mm

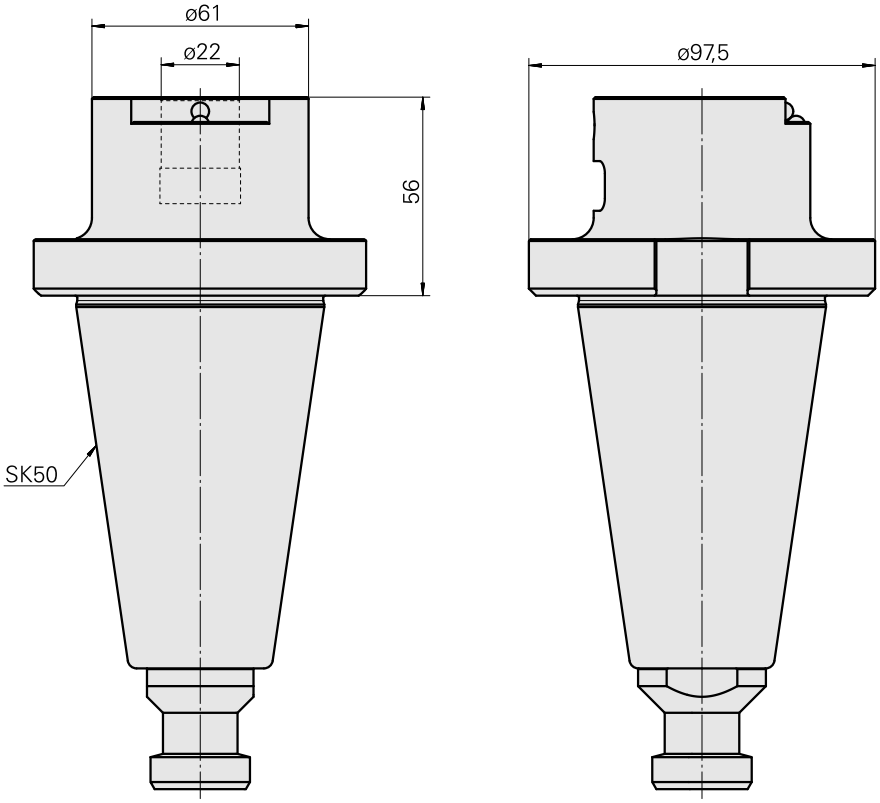

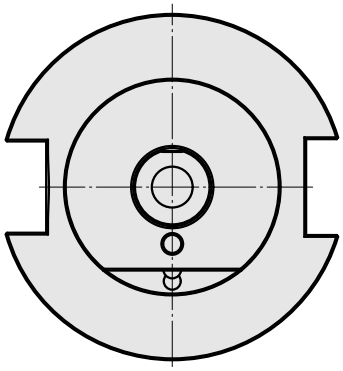

Documents

Aucun téléchargement n'est disponible pour ce produit