INDEX

# INDEX CAPTO C3 铣削轴 D22, 带铣刀锁紧螺栓

## 技术特点

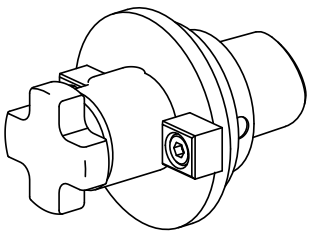

| | |
|---|---|
| 刀座附件类别 | INDEX CAPTO C3 |
| 夹具 | 铣削轴 D22 |
| 快换夹头 | 带铣刀杆刀柄 |

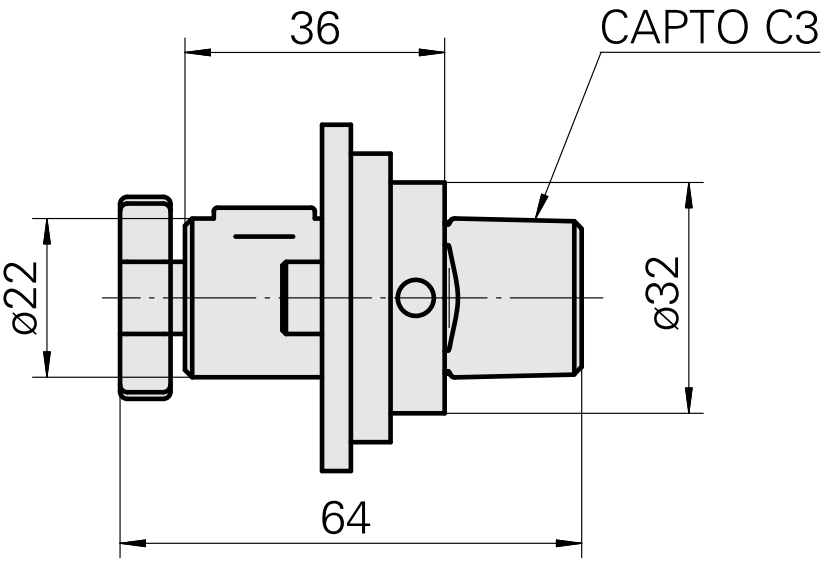


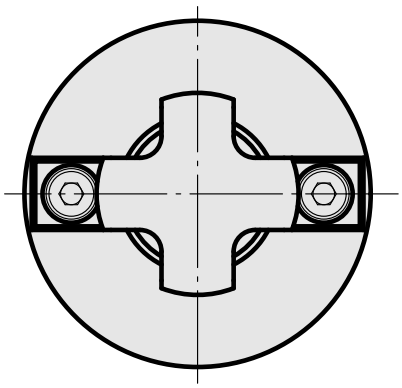

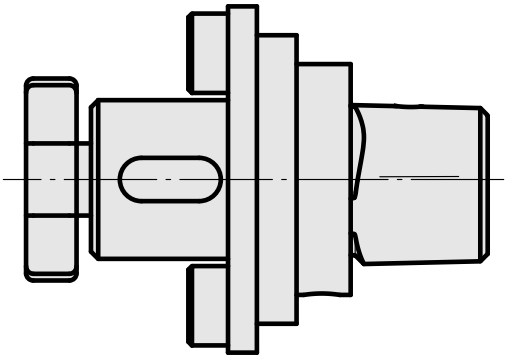

## 文件

没有针对此产品的任何下载

## 附件

### 转至运行所需

#### mill arbor wrench

产品ID : 10428155
以前的产品ID : 203020.1220

| 刀座附件类别 | 夹具 | 夹头工具 |
| --- | --- | --- |
| 用于夹头的工具 | 铣削轴 D22 | 铣削芯轴扳手 |

### 可选附件

**Tool holder accessories**

#### Screw

产品ID : 10638143
以前的产品ID : 250122.1028

| 刀座附件类别 | 夹具 |
| --- | --- |
| 铣刀锁紧螺栓 | M10 |