车刀架 KPS 45 四方头 16x16

技术特点

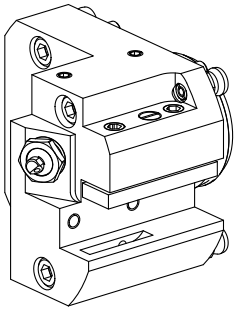

刀柄**KPS**	KPS 45
驱动装置	非动力式
冷却	外冷/内冷
夹具	四方头 16x16
压力	80 bar
X [mm]	57
Y [mm]	–
Z [mm]	45,5
INDEX TRAUB产品	TNL32 • TNL32-11

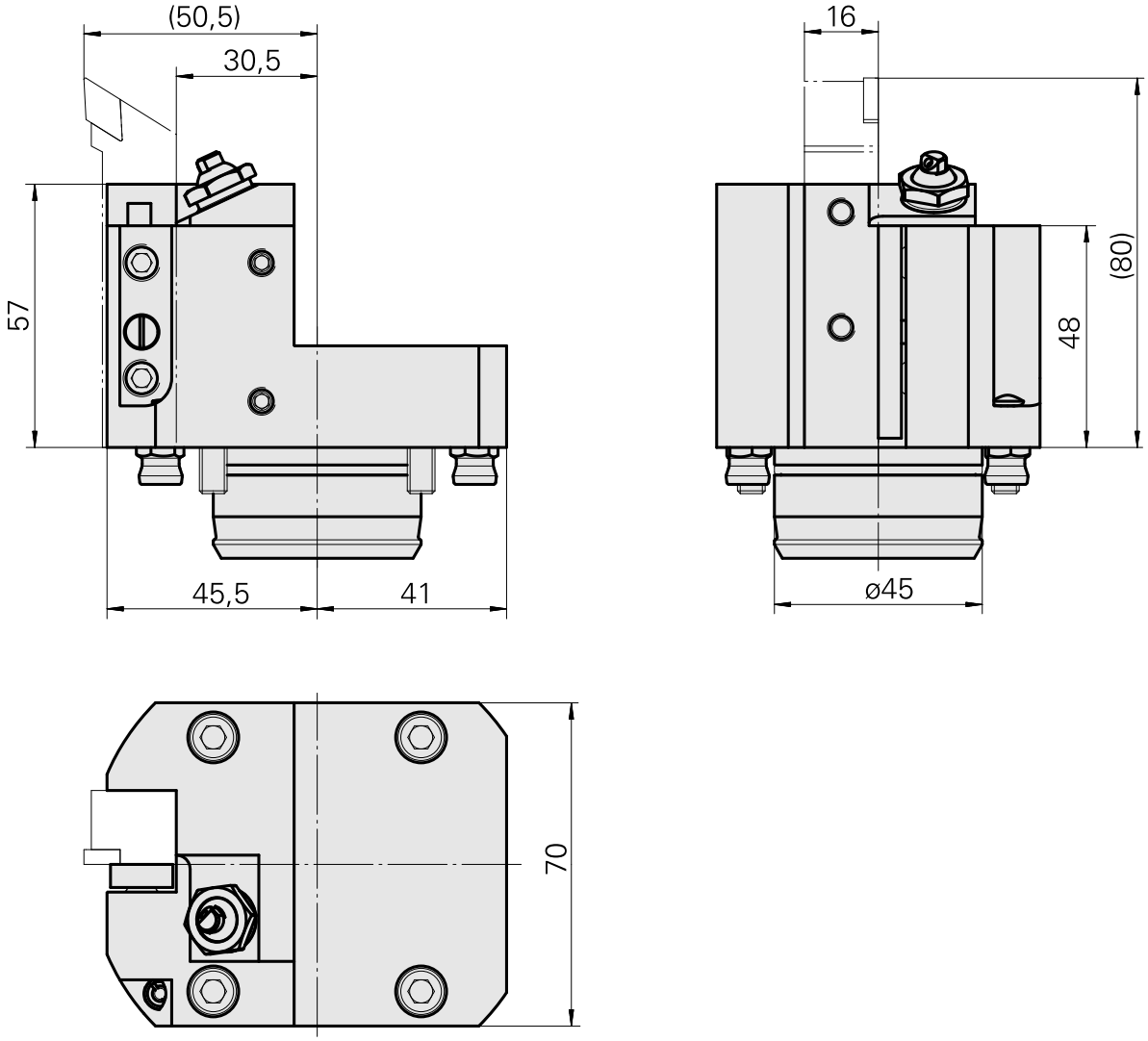

文件

没有针对此产品的任何下载

附件

可选附件

其他附件

Bush 10 D x 6 D x 12,5

产品ID : 10670360
以前的产品ID : W67530.0824

Hollow screw

产品ID : 10105238
以前的产品ID : W67530.0818

Ball nozzle Kugel D10 - Bohrung D2 40°

产品ID : 10072335
以前的产品ID : 910693