探头座 VDI 25 Renishaw D11,2

技术特点

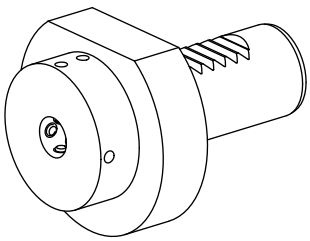

刀柄**VDI**	VDI 25
驱动装置	非动力式
固定装置**VDI**	无
夹具	Renishaw D11,2
可翻转 **180°**	否
Data carrier	检查安装孔
X [mm]	28
Y [mm]	–
Z [mm]	–

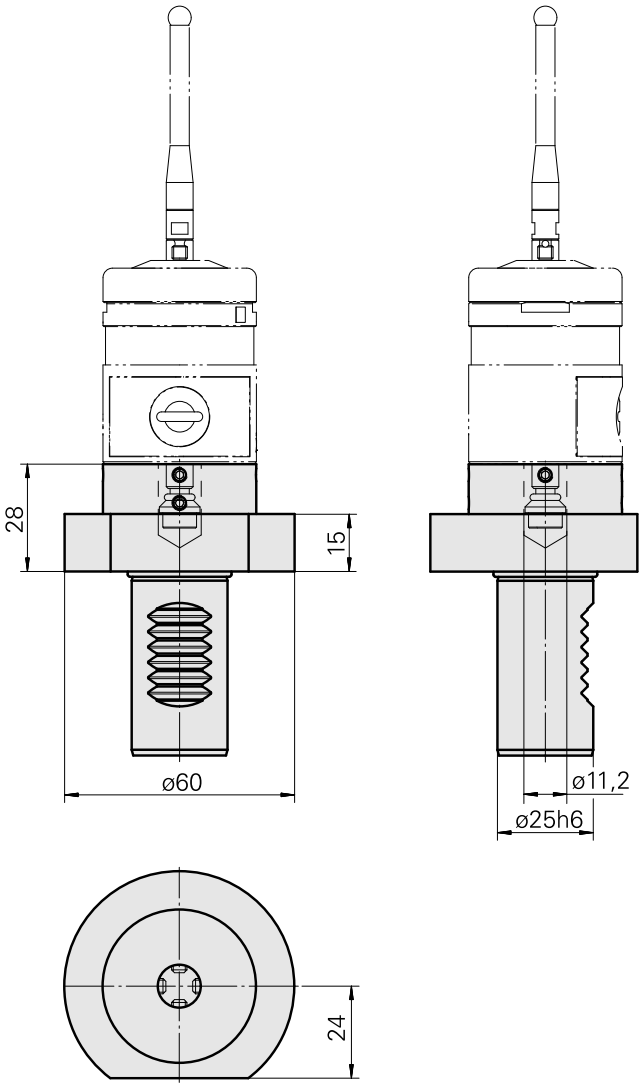

文件

产品提示

DE (pdf)

EN (pdf)

FR (pdf)

附件

转至运行所需

Not defined

产品ID : 12133465
以前的产品ID :

Push-button insert

产品ID : 12133466
以前的产品ID :

Probe

产品ID : 10338967
以前的产品ID : 487542.1441

可选附件

其他附件

Case A-2033-7001

产品ID : 10259626
以前的产品ID : 487542.0911