Führungsbuchse T229 Ø=3,00

Technische Daten

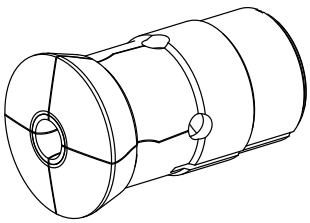

Spannmittelbaugröße	T229 Axfix
Hersteller Produktlinie	Führungsbuchse
Spannausführung	mit HM-Einsatz
Nenndurchmesser	3 Millimeter
Spannmethode	Außenspannung
Spannzangenausführung	programmierbar (Axfix)
Spannzangenvariante	S-Schlitz
Hersteller Produktlinie	Schlenker

Hinweis

mit Buchse

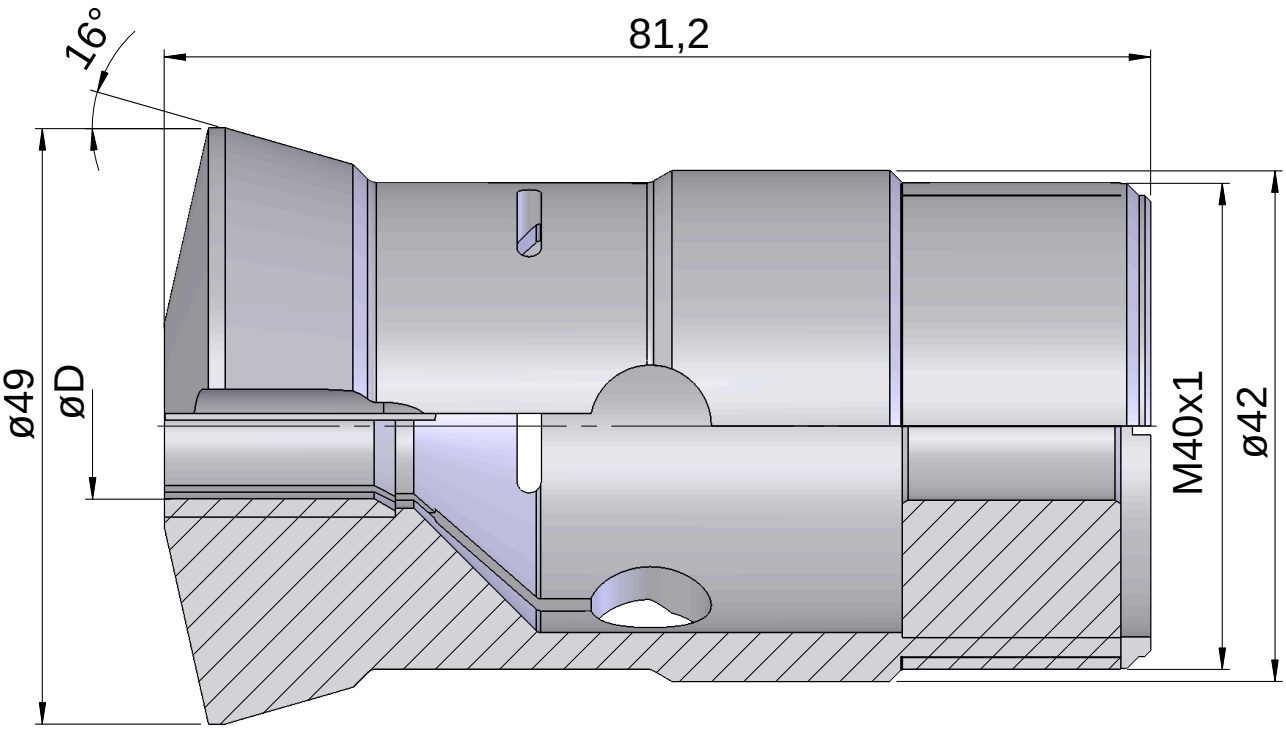
16°
81,2
ø49
øD
M40x1
ø42

Dokumente

Für dieses Produkt sind keine Downloads vorhanden