Guide bush

技术特点

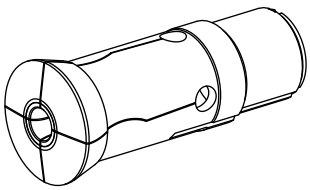

夹具尺寸	T223 Axfix
外购生产线	
夹紧型式	带硬质合金附件
名义直径（mm）	14 Millimeter
夹紧方法	外部夹紧
夹头型式	可编程 (Axfix)
夹头类型	S型槽
外购生产线	Schlenker

备注

带衬套

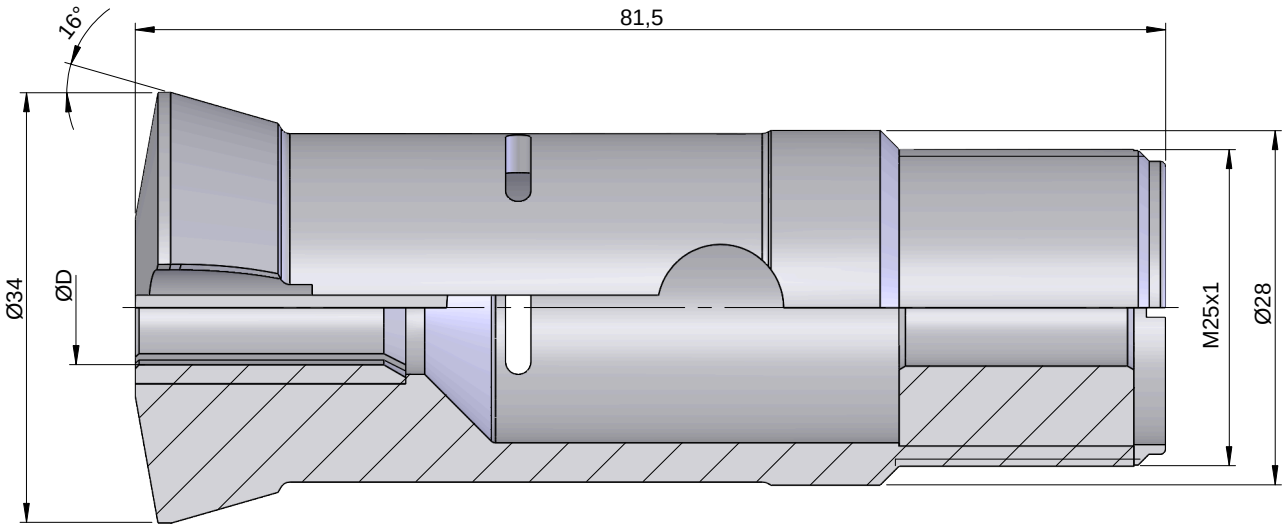
16°
81,5
Ø34
ØD
M25x1
Ø28

文件

没有针对此产品的任何下载