INDEX

基本刀架 MS16/MS22 Fette T160

技术特点

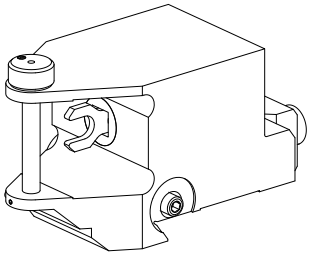

MS系列溜板系统	MS16/MS22
驱动装置	非动力式
固定装置**MS**	燕尾槽
夹具	Fette T160
X [mm]	49
Y [mm]	–
Z [mm]	35
INDEX TRAUB产品	MS16-6 • MS16-6 Plus • MS22-6 • MS22-8

Hinweis

滚压头专用！

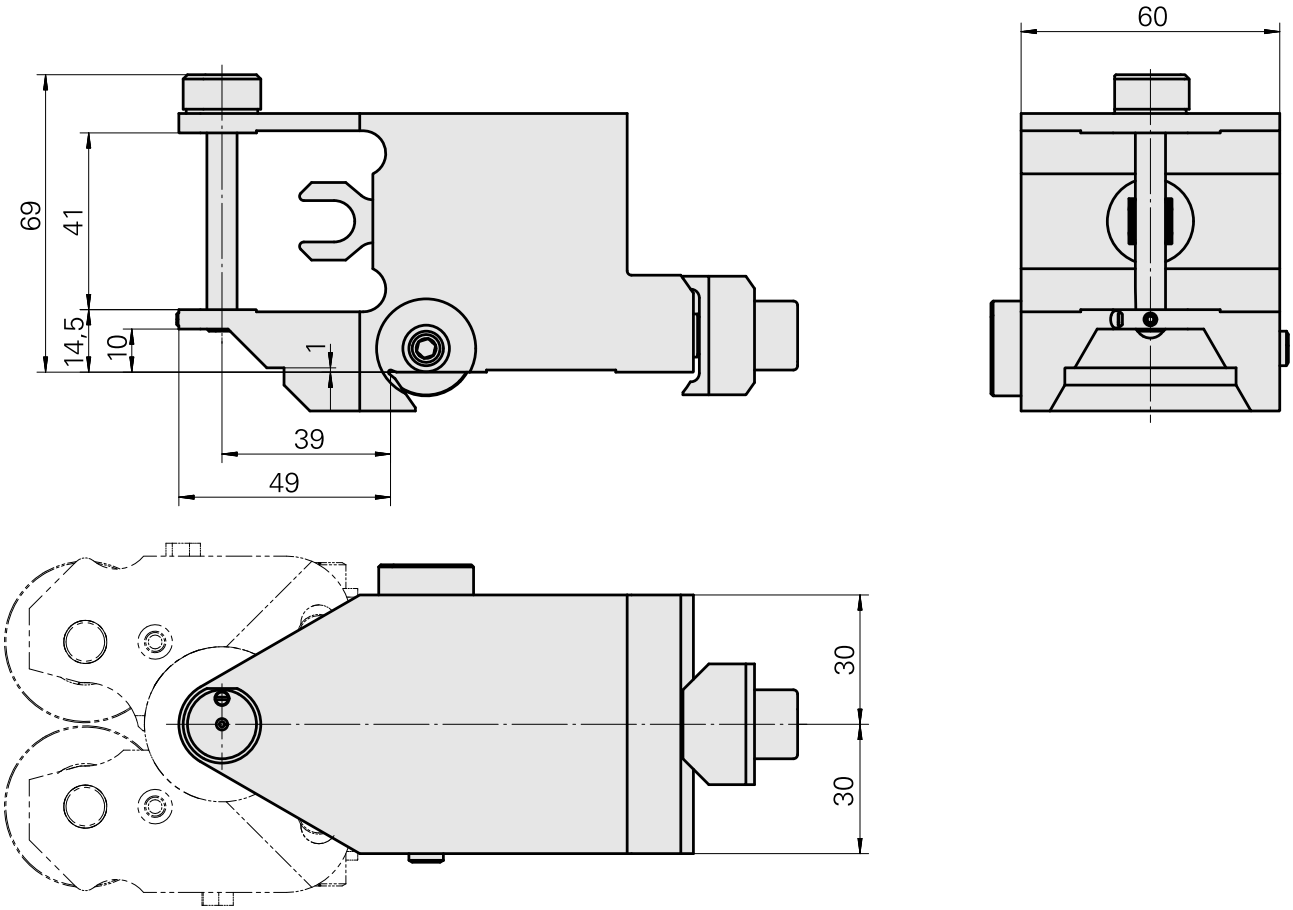
60
69
41
14,5
10
1
39
49
30
30

文件

Für dieses Produkt sind keine Downloads vorhanden