切槽刀架 MS16/MS22 梯形 26x8

技术特点

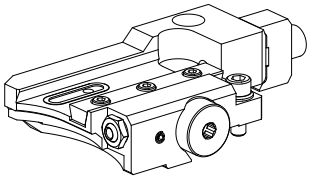

MS系列溜板系统	MS16/MS22
驱动装置	非动力式
固定装置**MS**	燕尾槽
冷却	外冷/内冷
压力	80 bar
方向	正转
夹具	梯形 26x8
X [mm]	41
Y [mm]	–
Z [mm]	11,5
INDEX TRAUB产品	MS22-6 • MS22-6L • MS24-6 • MS24-8

备注

如果存在具有3个固定刀架的后侧加工装置，那么，安装在位置6.2进行！

INDEX

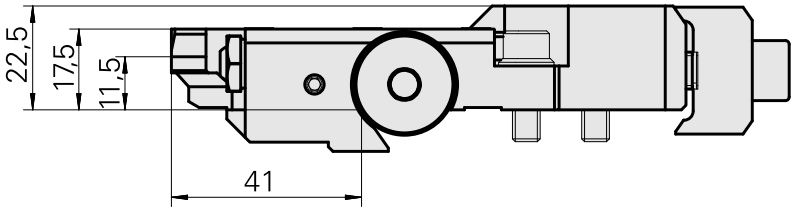

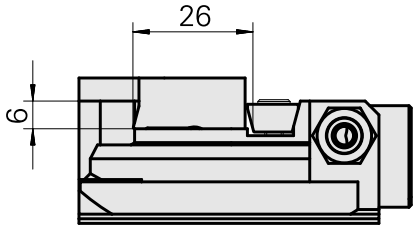

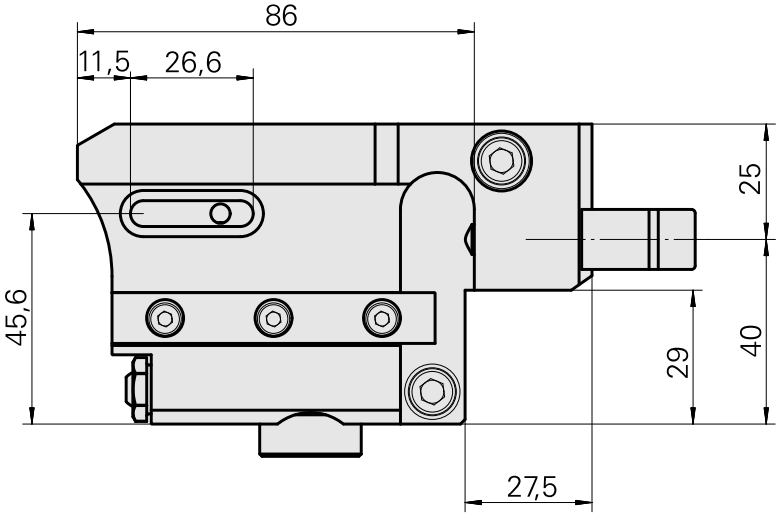

文件

没有针对此产品的任何下载

附件

可选附件

其他附件

Bush 4x8x12

产品ID : 10831938
以前的产品ID : W02010.0002

Hollow screw M12x1

产品ID : 10757766
以前的产品ID : W02013.0001

Ball nozzle D8xM5

产品ID : 10392450
以前的产品ID : W02019.0002