INDEX

Kreissägebl. 100x2, Breite Kreisägeblattes 2,4 mm

Technische Daten

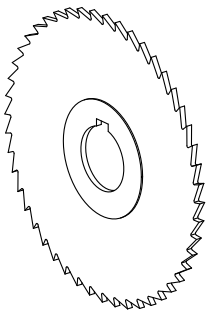

WZH Zubehörkategorie	Kreissägeblatt D100
Werkzeugaufnahme	22mm

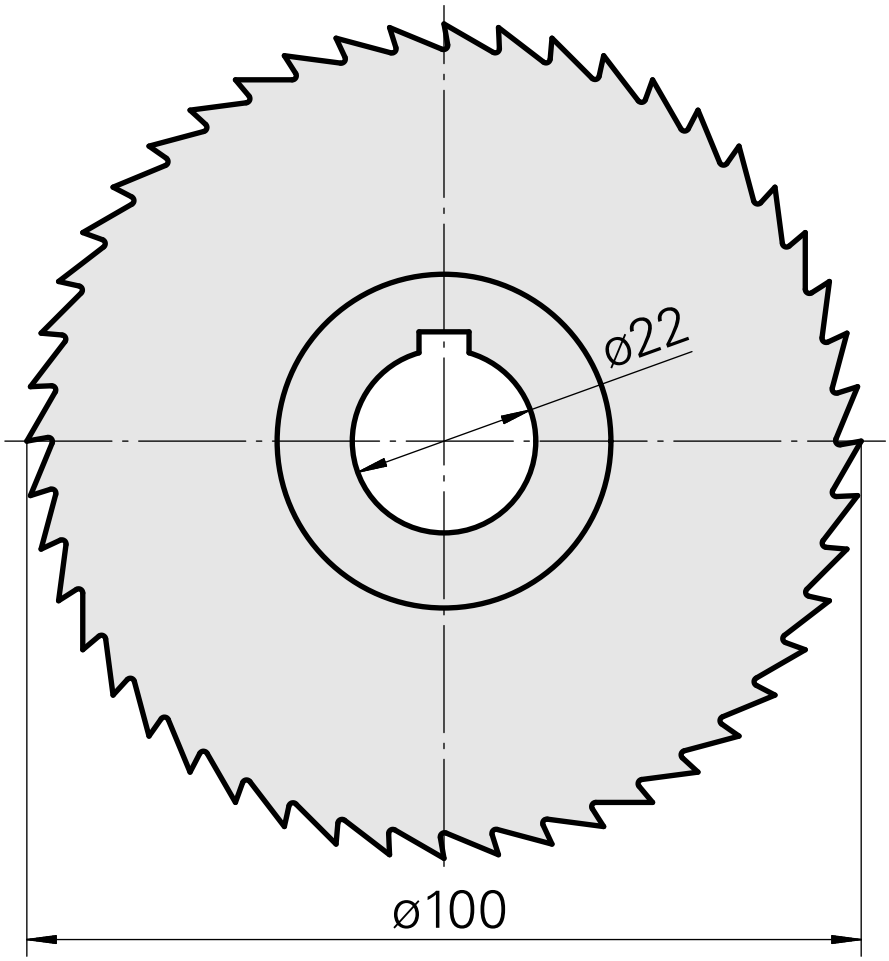

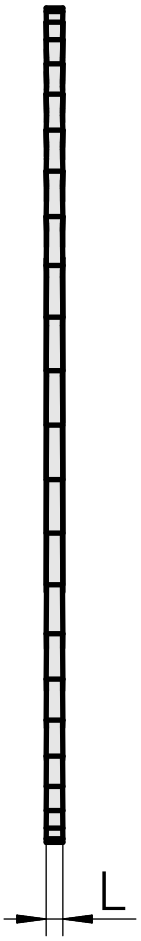

Dokumente

Für dieses Produkt sind keine Downloads vorhanden