Spannmutter M50x1,5

Technische Daten

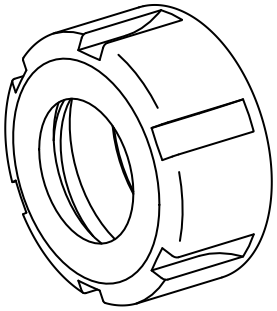

WZH Zubehörkategorie	Spannmutter
Aufnahme	ER40
Spannzangentyp	ER40
Spannmutterntyp	Innengewinde

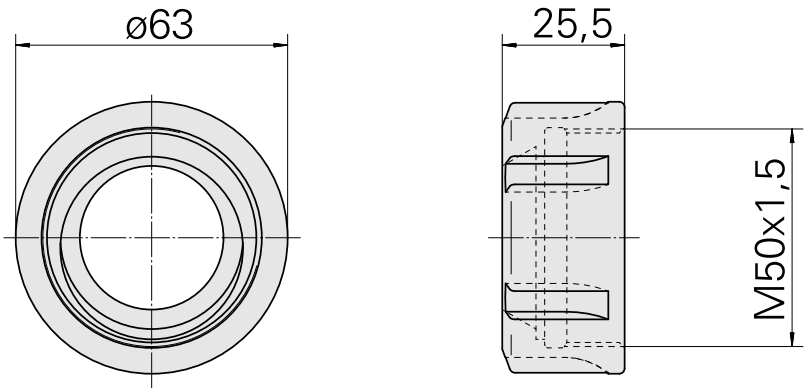

Dokumente

Für dieses Produkt sind keine Downloads vorhanden